https://jbi-tyumen.ru/

ТИПОВЫЕ КОНСТРУКЦИИ, ИЗДЕЛИЯ И УЗЛЫ ЗДАНИЙ И СООРУЖЕНИЙ

СЕРИЯ 1.152.1-8

ПЛОЩАДКИ ЛЕСТНИЧНЫЕ ЖЕЛЕЗОБЕТОННЫЕ

К ПЛОСКИМ МАРШАМ ДЛЯ ЖИЛЫХ ЗДАНИЙ С ВЫСОТОЙ ЭТАЖА 2,8 м

ВЫПУСК 2

ПЛОЩАДКИ РЕБРИСТЫЕ ДЛИНОЙ 220 И 250 см К МАРШАМ ШИРИНОЙ 105 И 120 см ИЗ БЕТОНОВ НА ПОРИСТЫХ ЗАПОЛНИТЕЛЯХ ДЛЯ КИРПИЧНЫХ ЗДАНИЙ

РАБОЧИЕ ЧЕРТЕЖИ

jbi-tyumen.ru

НАСТОЯЩАЯ ДОКУМЕНТАЦИЯ НЕ ПОДЛЕЖИТ ПРЯМОЙ ПЕРЕДАЧЕ НА ЗАВОД-ИЗГОТОВИТЕЛЬ МОЖЕТ БЫТЬ ИСПОЛЬЗОВАНА В КАЧЕСТВЕ СПРАВОЧНОГО МАТЕРИАЛА ПРИ РАЗРАБОТКЕ КОНКРЕТНОГО ПРОЕКТА (ОСНОВАНИЕ – ПИСЬМО ГОССТРОЯ РОССИИ ОТ 17.03.99 №5-11/30)

19905
ЦЕНА

https://jbi-tyumen.ru/

https://jbi-tyumen.ru/

ТИПОВЫЕ КОНСТРУКЦИИ, ИЗДЕЛИЯ И УЗЛЫ ЗДАНИЙ И СООРУЖЕНИЙ

СЕРИЯ 1.152.1-8

ПЛОЩАДКИ ЛЕСТНИЧНЫЕ ЖЕЛЕЗОБЕТОННЫЕ

К ПЛОСКИМ МАРШАМ ДЛЯ ЖИЛЫХ ЗДАНИЙ С ВЫСОТОЙ ЭТАЖА 2,8 м

ВЫПУСК 2

ПЛОЩАДКИ РЕБРИСТЫЕ ДЛИНОЙ 220 И 250 см К МАРШАМ ШИРИНОЙ 105 И 120 см ИЗ БЕТОНОВ НА ПОРИСТЫХ ЗАПОЛНИТЕЛЯХ ДЛЯ КИРПИЧНЫХ ЗДАНИЙ

РАБОЧИЕ ЧЕРТЕЖИ

Разработаны ЦНИИЭП жилища

Гл. инж. отделения проектных работ — Н. Дыховичная

Нач. отдела № 24 — Н. Росинский

Гл. инж. проекта — Н. Клепикова

Утверждены и введены в действие с 30.07.84

Госгражданстроем

Приказ от 16.07.84 № 197

© ГУП ЦПП, 2000

jbi-tyumen.ru

https://jbi-tyumen.ru/

https://jbi-tyumen.ru/

Обозначение	Наименование	стр.
1.152.1-8.2 00 000 ТО	Техническое описание	3
1.152.1-8.2 10 000	Площадка лестничная (2ЛП 22.12-4П-к	
	2 ЛП 22.15-4П-к; 2ЛП 22.18-4П-к)	8
1.152.1-8.2 10 000 СБ	Площадка лестничная (2ЛП 22.12-4П-к;	
	2ЛП 22.15-4П-к; 2ЛП 22.18-4П-к)	
	Сборочный чертеж	9
1.152.1-8.2 20 000	Площадка лестничная (2ЛП 22.12в-4П-к;	
	2ЛП 22.15в-4П-к; 2ЛП 22.18в-4П-к)	10
1.152.1-8.2 20 000 СБ	Площадка лестничная (2ЛП 22.12в-4П-к	
	2ЛП 22.15в-4П-к; 2ЛП 22.18в-4П-к)	
	Сборочный чертеж	11
1.152.1-8.2 30 000	Площадка лестничная (2ЛП 25.12-4П-к;	
	2ЛП 25.15-4П-к; 2ЛП 25.18-4П-к)	12
1.152.1-8.2 30 000 СБ	Площадка лестничная (2ЛП 25.12-4П-к;	
	2ЛП 25.15-4П-к; 2ЛП 25.18-4П-к)	
	Сборочный чертеж	13
1.152.1-8.2 40 000	Площадка лестничная (2ЛП 25.12в-4П-к;	
	2ЛП 25.15в-4П-к; 2ЛП 25.18в-4П-к)	14
1.152.1-8.2 40 000 СБ	Площадка лестничная (2ЛП 25.12в-4П-к;	
	2ЛП 25.15в-4П-к; 2ЛП 25.18в-4П-к)	
	Сборочный чертеж	15
1.152.1-8.2 50 000	Площадка лестничная (2ЛП 25.18-4П-км;	
	2ЛП 25.18-4П-кмл)	16
1.152.1-8.2 00 000 Д1	Узлы I; II	17
1.152.1-8.2 00 000 Д2	Узлы III; IV	18
1.152.1-8.2 11 000	Блок арматурный (АБ1...АБ3)	19
1.152.1-8.2 11 000 СБ	Блок арматурный (АБ1...АБ3)	
	Сборочный чертеж.	20
1.152.1-8.2 21 000	Блок арматурный (АБ4...АБ6)	21
1.152.1-8.2 21 000 СБ	Блок арматурный (АБ4...АБ6)	
	Сборочный чертеж	22
1.152.1-8.2 31 000	Блок арматурный (АБ7...АБ9)	23
1.152.1-8.2 31 000 СБ	Блок арматурный (АБ7...АБ9)	
	Сборочный чертеж	24
1.152.1-8.2 41 000	Блок арматурный (АБ10...АБ12)	25
1.152.1-8.2 41 000 СБ	Блок арматурный (АБ10...АБ12)	
	Сборочный чертеж	26
1.152.1-8.2 51 000	Блок арматурный (АБ13; АБ14)	27
1.152.1-8.2 00 000 Д3	Узел VI	28
1.152.1-8.2 00 000 Д4	Узел VII	29
1.152.1-8.2 00 000 Д5	Узлы VIII; IX	30
1.152.1-8.2 11 100	Каркас (КР1; КР2)	31
1.152.1-8.2 11 200	Каркас (КР3...КР5)	32
1.152.1-8.2 11 300	Каркас (КР6...КР8)	33
1.152.1-8.2 11 400	Каркас (КР9...КР13)	34
1.152.1-8.2 31 100	Каркас (КР14; КР15)	35
1.152.1-8.2 11 500	Каркас гнутый (КР16...КР19)	36
1.152.1-8.2 51 100	Каркас гнутый (КР20; КР21)	37
1.152.1-8.2 11 600	Каркас гнутый (КР22...КР25)	38
1.152.1-8.2 11 700	Петля строповочная (П1...П4)	39
1.152.1-8.2 21 100	Каркас гнутый (КР26; КР27)	40
1.152.1-8.2 00 000 ВМС	Ведомость расхода стали	40
1.152.1-8.2 00000 ВРМ	Ведомость расхода стали	41

Взам. инв. № | Подпись и дата | Инв. № подл.

Нач. отд.	Росинский		01.84
Гл. инж. отд.	Первушин		01.84
Гл. констр.	Пальман		01.84
ГИП	Клепикова		01.84
Рук. гр.	Горлова		06.01.84
Проверил	Клепикова		01.84
Разработ.	Горлова		06.01.84

1.152.1-8.2 00 000

Содержание

Стадия	Лист	Листов
Р		1

ЦНИИЭП жилища

19905 3

jbi-tyumen.ru

https://jbi-tyumen.ru/

https://jbi-tyumen.ru/

1. Общая часть

Серия 1.152.1-8 входит в Общесоюзный строительный каталог типовых конструкций и изделий для всех видов строительства.

Рабочие чертежи лестничных площадок, включенные в настоящий выпуск, разработаны по заданиям Управления по жилищному строительству Госгражданстроя, утвержденным 4.02.1981г. и 21.01.1982г.

В выпуске представлены рабочие чертежи лестничных ребристых площадок, которые в сочетании с плоскими лестничными маршами без фризовых ступеней предназначены для устройства двухмаршевых лестниц в жилых зданиях со стенами из кирпича, с высотой этажа 2,8м, для обычных условий строительства, а также для массового производства этих изделий предприятиями строительной промышленности.

Лестничные площадки рассчитаны и запроектированы в соответствии с требованиями ГОСТ 9818.0-81 и предназначены для применения в лестницах на расчетную временную нагрузку 360кг/м^2 (3,5кПа) (без учета собственного веса), коэффициенте надежности по нагрузке n=1,2, в жилых зданиях, имеющих коэффициент надежности по назначению γ_n=0,95.

Опирание лестничных площадок предусмотрено на поперечные стены лестничной клетки.

Лестничные площадки, в которых предусмотрены отверстия для пропуска труб и ствола мусоропровода, не рассчитаны на нагрузки от них.

Прогибы элементов площадок определены от действия постоянной и длительной нагрузки. Принятые при расчете нагрузки, расчетные пролеты, прогибы и глубина опирания указаны на листе 4.

Предел огнестойкости площадок - не менее 1,0 часа. (Письмо НИИЖБ Госстроя СССР № 27/23-4683 от 21.10.83)

Номенклатура площадок дана на листе 3.

Марка площадки состоит из трех буквенно-цифровых групп.

Первая группа содержит обозначение типа площадки и ее номинальные размеры: длину и ширину в дециметрах, значения которых округляются до целого числа. Для конечных площадок добавляется строчная буква „в".

Во второй группе указывают расчетную временную нагрузку, обозначаемую числом „4" (соответствует нагрузке 360кгс/м^2 или 3,5кПа) и вид бетона, из которого изготавливаются площадки.

Наличие опорных консолей отмечается строчной буквой „к" в третьей группе; в этой же группе проставляется при привязке и выбранный вид отделки. Вид отделки отражают следующими прописными буквами:

Г - глянцевая поверхность

Ш - шлифованная мозаичная поверхность

К - облицованная керамической плиткой.

Например, марка 2ЛП 22.15в-4П-к соответствует площадке ребристой для маршей без фризовых ступеней, длиной 2200мм, шириной 1520мм, верхней, на расчетную временную нагрузку 3,5кПа (360кгс/м^2), из бетона на пористых заполнителях, с опорными консолями.

Внесение изменений в обозначения марок изделий не допускается. Марки изделий проставляются на чертежах и в спецификациях проектов, в заказах заводам-изготовителям и на изделиях.

2. Технические требования

Лестничные площадки следует изготовлять в соответствии с техническими требованиями ГОСТ 9818.0-81.

				1.152.1-8.2 00000ТО			
Нач.отд.	Росинский		01.84	Техническое описание	Стадия	Лист	Листов
ГИП	Клепикова		01.84		Р	1	5
Рук.гр.	Горлова		13.01.84		ЦНИИЭП жилища		
Провер.	Клепикова		01.84				
Разраб.	Горлова		13.01.84				

Инв.№ подл. | Подпись и дата | Взам. инв.№ | Зав.лаб.легк.бет. Строгин | 25.02.84

19905 4

jbi-tyumen.ru

https://jbi-tyumen.ru/

https://jbi-tyumen.ru/

Изготовление площадок предусмотрено из бетона на пористых заполнителях марки по прочности на сжатие М200.

Бетон должен иметь плотную структуру, объем межзерновых пустот в уплотненной бетонной смеси не должен превышать 3%

Площадки по лицевой поверхности должны иметь отделочный слой из тяжелого бетона толщиной 20мм проектной марки по прочности на сжатие не ниже М 200.*)

Объемная масса бетона площадок в высушенном до постоянной массы состоянии принята γ=1800 кг/м³; масса площадок, приведенная на чертежах, определена при влажности бетона по массе 12%; нормативный объемный вес бетона, учитывавшийся при расчете площадок, принят 2070 кгс/м³; объемный вес бетона отделочного слоя - 2500 кгс/м³.

При изготовлении площадок из бетонов на пористых заполнителях с объемной массой, отличающейся от принятой, (при сохранении указанной марки бетона), масса площадок, указанная на чертежах, должна быть исправлена. Допускается применение бетона с объемной массой 1600 кг/м³ и более.

Отклонения фактической массы площадок от номинальной отпускной не должны превышать ± 7%.

Величина нормируемой отпускной прочности должна быть не менее 80% проектной марки по прочности на сжатие.

Поставка площадок с отпускной прочностью бетона ниже прочности, соответствующей его проектной марке, разрешается при условии, что изготовитель гарантирует достижение бетоном прочности, соответствующей его проектной марке, в возрасте 28 суток со дня изготовления.

Лестничные площадки должны выпускаться с законченной отделкой верхних лицевых поверхностей следующих видов: с гладкой поверхностью бетона на обычных цементах, с глянцевой поверхностью бетона на белом и цветном цементе, со шлифованным мозаичным слоем и с отделкой керамической плиткой.

Нижняя и боковая поверхности должны быть подготовлены под окраску.

Показатель истираемости декоративного бетона площадок не должен превышать величин, приведенных в ГОСТ 9818.0-81.

Армирование площадок производится пространственными арматурными блоками, состоящими из плоских и гнутых каркасов.

Арматурные изделия должны удовлетворять требованиям ГОСТ 10922-75.

Рабочая арматура каркасов несущих ребер принята из стали класса А-III по ГОСТ 5781-82, остальных каркасов - из проволоки класса Вр-I по ГОСТ 6727-80.

Для подъёма и монтажа площадок предусмотрены строповочные петли. Крюки петель должны быть заведены за продольные стержни каркасов. Строповочные петли должны изготовляться из арматурной стали класса АI марок ВСт.3 сп2 и ВСт3 пс2. Если возможен монтаж площадок при расчетной зимней температуре ниже -40°С, то для петель сталь марки ВСт3пс2 применять не допускается.

3. Указания по изготовлению и монтажу

Лестничные площадки запроектированы с учетом изготовления их в стальных формах в горизонтальном (рабочем) положении.

Сборку арматурного блока следует производить в кондукторе.

Сварка арматуры каркасов и арматурных блоков должна производиться контактной точечной электросваркой.

4. Контроль и оценка качества.

Размеры, непрямолинейность площадок, толщину защитного слоя бетона до арматуры, а также качество поверхностей и внешний вид площадок следует проверять по ГОСТ 13015.1-81. Перед массовым изготовлением и применением площадки должны быть испытаны на прочность, жесткость, трещиностойкость согласно требованиям ГОСТ 8829-77. Данные для проведения испытаний см. табл. 2 (лист 5).

5. Хранение и транспортирование

Приемка, маркировка, хранение, транспортирование площадок должно производиться в соответствии с ГОСТ 9818.0-81.

Площадки следует хранить в горизонтальном (рабочем) положении рассортированными по маркам. Подъём площадок должен производиться в рабочем положении самобалансирующими траверсами за 4 строповочные петли.

*) Если показатель истираемости бетона на пористых заполнителях марки М200 не превышает 0,9 г/см², площадки могут изготавливаться без отделочного слоя по лицевой поверхности.

Маркировка площадок по рабочим чертежам соответствует их маркировке по ГОСТ 9818-85. Например:

по р.ч	по ГОСТ
2ЛП22.12-4-К	2ЛП22.13-4-К
2ЛП22.15-4-К	2ЛП22.16-4-К

Изменения внесены 1.04.87. ст.инж. (Симонова)

1.152.1-8.2 00 000 ТО

Лист 2

Инв.№ подл. | Подпись и дата | Взам.инв.№

19905 5

https://jbi-tyumen.ru/

https://jbi-tyumen.ru/

Рис.1

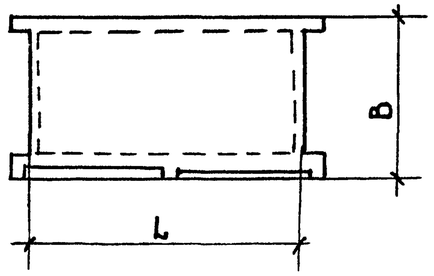

Рис.2

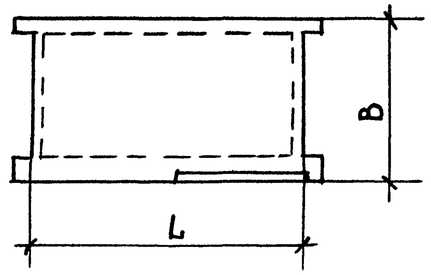

Рис.3

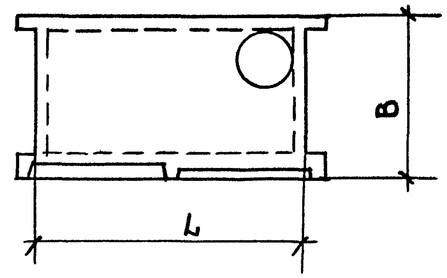

Рис.4

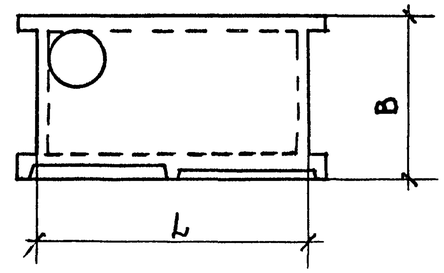

НОМЕНКЛАТУРА ИЗДЕЛИЙ

Обозначение	Марка	Рис.	Размеры, мм		Площадь, $м^2$	Объем бетона, $м^3$		Масса, кг	Расход стали, кг			
									натуральной		приведенной к классу АI	
			L	B		конструктивного	декоративного		на изделие	на 1 $м^2$ площади	на изделие	на 1 $м^2$ площади
1.152.1-8.2 1000	2ЛП 22.12-4П-к	1	2200	1300	2,86	0,36	0,054	895	15,47	5,41	21,89	7,65
-01	2ЛП 22.15-4П-к		2200	1600	3,52	0,413	0,067	1040	17,62	5,01	24,68	7,01
-02	2ЛП 22.18-4П-к		2200	1900	4,18	0,467	0,08	1190	19,88	4,76	27,95	6,69
1.152.1-8.2 2000	2ЛП 22.12в-4П-к	2	2200	1300	2,86	0,367	0,056	915	16,25	5,68	22,67	7,93
-01	2ЛП 22.15в-4П-к		2200	1600	3,52	0,42	0,069	1060	17,62	5,01	24,68	7,01
-02	2ЛП 22.18в-4П-к		2200	1900	4,18	0,474	0,082	1210	19,88	4,76	27,95	6,69
1.152.1-8.2 3000	2ЛП 25.12-4П-к	1	2500	1300	3,25	0,402	0,062	1005	18,66	5,74	26,17	8,05
-01	2ЛП 25.15-4П-к		2500	1600	4,0	0,462	0,076	1165	20,13	5,03	28,33	7,08
-02	2ЛП 25.18-4П-к		2500	1900	4,75	0,521	0,092	1330	21,86	4,6	30,85	6,5
1.152.1-8.2 4000	2ЛП 25.12в-4П-к	2	2500	1300	3,25	0,41	0,064	1030	18,66	5,74	26,17	8,05
-01	2ЛП 25.15в-4П-к		2500	1600	4,0	0,47	0,079	1190	20,13	5,03	28,33	7,08
-02	2ЛП 25.18в-4П-к		2500	1900	4,75	0,529	0,094	1355	21,86	4,6	30,85	6,5
1.152.1-8.2 5000	2ЛП 25.18 -4П-км	3	2500	1900	4,75	0,509	0,089	1300	22,48	4,73	31,76	6,62
-01	2ЛП 25.18-4П-кмл	4	2500	1900	4,75	0,509	0,089	1300	22,48	4,73	31,76	6,62

Инв.№ подл. | Подпись и дата | Взам. инв.№

19905 6

https://jbi-tyumen.ru/

https://jbi-tyumen.ru/

Схема опирания и загружения при испытании

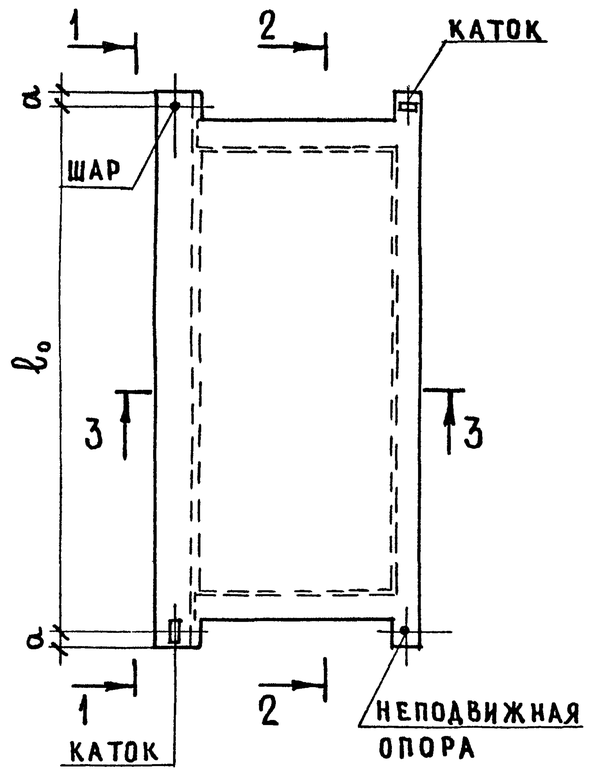

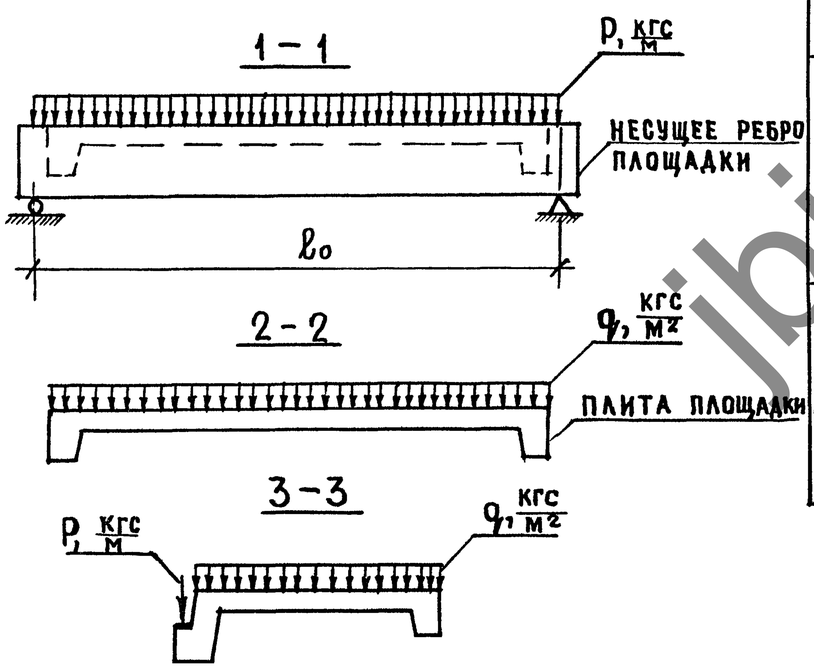

Расчетная схема ребра

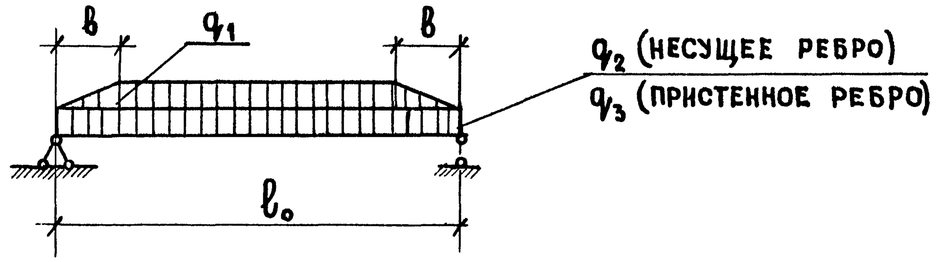

Таблица 1

Данные для расчета

Расчетный пролет l_0, мм	Несущее и пристенное ребра площадки: Ширина площадки, мм	в, мм	Нагрузка q_1, кгс/м: нормативная: полная *)	длительн. *)	кратковрем.	расчетная *)	Нагрузка q_2, кгс/м: нормативная: полная *)	длительн. *)	кратковр.	расчетная *)	Нагрузка q_3, кгс/м: нормативн.: полная	длительн.	расчетная	Прогиб несущего ребра f, см	Плита площадки: Нагрузка q, кгс/м²: нормативная: полная **)	длительн. **)	кратковр.	расчетная **)
2360	1220	610	300/180	180/60	120	350/220	1005/890	765/650	240	1150/1020	50	50	55	0,18	490/300	290/100	200	570/360
	1520	760	370/225	220/75	150	435/270								0,20				
	1820	910	445/270	265/95	180	520/330								0,22				
2660	1220	610	300/180	180/60	120	350/220								0,33				
	1520	760	370/225	220/75	150	435/270								0,35				
	1820	910	445/270	265/95	180	520/330								0,37				

*) В числителе дана полная нагрузка на ребро, в знаменателе – за вычетом собственного веса ребра

**) В числителе дана полная нагрузка на плиту, в знаменателе – за вычетом собственного веса плиты

jbi-tyumen.ru

Инв. № подл. | Подпись и дата | Взам. инв. №

https://jbi-tyumen.ru/

https://jbi-tyumen.ru/

ТАБЛИЦА 2

ДАННЫЕ ДЛЯ ИСПЫТАНИЙ			ПРОВЕРКА ПРОЧНОСТИ								ПРОВЕРКА ЖЕСТКОСТИ						ПРОВЕРКА ТРЕЩИНОСТОЙКОСТИ		
МАРКА	РАСЧЕТНЫЙ ПРОЛЕТ L_0, мм	a, мм	1. ТЕКУЧЕСТЬ ПРОДОЛЬНОЙ РАСТЯНУТОЙ АРМАТУРЫ ДО НАСТУПЛЕНИЯ РАЗДРОБЛЕНИЯ СЖАТОЙ ЗОНЫ БЕТОНА $C=1,4$				1. РАЗРЫВ ПРОДОЛЬНОЙ РАСТЯНУТОЙ АРМАТУРЫ 2. РАЗДРОБЛЕНИЕ БЕТОНА СЖАТОЙ ЗОНЫ СЕЧЕНИЯ ДО НАСТУПЛЕНИЯ ТЕКУЧЕСТИ ПРОДОЛЬНОЙ РАСТЯНУТОЙ АРМАТУРЫ ИЛИ РАЗРУШЕНИЕ ПО СЕЧЕНИЯМ, НАКЛОННЫМ К ПРОДОЛЬНОЙ ОСИ КОНСТРУКЦ. $C=1,6$				КОНТРОЛЬНАЯ НАГРУЗКА[1]		ПРОГИБ ОТ КРАТКОВРЕМЕННОГО ДЕЙСТВИЯ КОНТРОЛЬНОЙ НАГРУЗКИ $f_к$, мм	$\frac{f_{ал.}}{f_{пред.}}$, %	ПРОГИБЫ РЕБРА (мм), ПРИ КОТОРЫХ		КОНТРОЛЬНАЯ НАГРУЗКА[1]		КОНТРОЛЬНАЯ ШИРИНА РАСКРЫТИЯ ТРЕЩИНЫ, мм
			ВЕЛИЧИНА КОНТРОЛЬНОЙ РАЗРУШАЮЩЕЙ НАГРУЗКИ[1], ПРИ КОТОРОЙ				ВЕЛИЧИНА КОНТРОЛЬНОЙ РАЗРУШАЮЩЕЙ НАГРУЗКИ[1], ПРИ КОТОРОЙ												
			ПЛОЩАДКИ ПРИЗНАЮТСЯ ГОДНЫМИ		ТРЕБУЕТСЯ ПОВТОРНОЕ ИСПЫТАНИЕ		ПЛОЩАДКИ ПРИЗНАЮТСЯ ГОДНЫМИ		ТРЕБУЕТСЯ ПОВТОРНОЕ ИСПЫТАНИЕ						ПЛОЩАДКИ ПРИЗНАЮТСЯ ГОДНЫМИ	ТРЕБУЕТСЯ ПОВТОРНОЕ ИСПЫТАНИЕ			
			С УЧЕТОМ СОБСТВЕН. ВЕСА $\frac{P_{полн.}}{q_{полн.}} \geqslant$	ЗА ВЫЧЕТОМ СОБСТВЕН. ВЕСА $\frac{P_{доп.}}{q_{доп.}} \geqslant$	С УЧЕТОМ СОБСТВЕН. ВЕСА $\frac{P_{полн.}}{q_{полн.}} <$, но $\frac{0,85P_{полн.}}{0,85q_{полн.}} \geqslant$	ЗА ВЫЧЕТОМ СОБСТВЕН. ВЕСА $\frac{P_{доп.}}{q_{доп.}} <$, но $\frac{0,85P_{доп.}}{0,85q_{доп.}} \geqslant$	С УЧЕТОМ СОБСТВЕН. ВЕСА $\frac{P_{полн.}}{q_{полн.}} \geqslant$	ЗА ВЫЧЕТОМ СОБСТВЕН. ВЕСА $\frac{P_{доп.}}{q_{доп.}} \geqslant$	С УЧЕТОМ СОБСТВЕН. ВЕСА $\frac{P_{полн.}}{q_{полн.}} <$, но $\frac{0,85P_{полн.}}{0,85q_{полн.}} \geqslant$	ЗА ВЫЧЕТОМ СОБСТВЕН. ВЕСА $\frac{P_{доп.}}{q_{доп.}} <$, но $\frac{0,85P_{доп.}}{0,85q_{доп.}} \geqslant$	С УЧЕТОМ СОБСТВЕННОГО ВЕСА $\frac{P_{полн.}}{q_{полн.}}$	ЗА ВЫЧЕТОМ СОБСТВЕННОГО ВЕСА $\frac{P_{доп.}}{q_{доп.}}$						С УЧЕТОМ СОБСТВЕННОГО ВЕСА $\frac{P_{полн.}}{q_{полн.}}$	ЗА ВЫЧЕТОМ СОБСТВЕННОГО ВЕСА $\frac{P_{доп.}}{q_{доп.}}$	
2ЛП 22.12-4П-к	2360	60	1610/800	1495/610	1270/680	1155/490	1830/910	1715/720	1460/775	1345/585	765/290	650/100	0,14	15	< 0,17	> 0,17, но ≤ 0,18	1005/490	890/300	0,25
2ЛП 22.15-4П-к													0,16	17	< 0,19	> 0,19, но ≤ 0,21			
2ЛП 22.18-4П-к													0,18	19	< 0,22	> 0,22, но ≤ 0,23			
2ЛП 25.12-4П-к	2660	60											0,26	13	< 0,31	> 0,31, но ≤ 0,34			
2ЛП 25.15-4П-к													0,28	15	< 0,34	> 0,34, но ≤ 0,36			
2ЛП 25.18-4П-к													0,30	16	< 0,36	> 0,36, но ≤ 0,39			

1) НАГРУЗКИ НА ПЛОЩАДКУ ДАНЫ ДРОБЬЮ: В ЧИСЛИТЕЛЕ – НАГРУЗКИ НА РЕБРО „P" В КГС/М ДЛИНЫ РЕБРА, В ЗНАМЕНАТЕЛЕ – НАГРУЗКА НА ПЛИТУ ПЛОЩАДКИ „q" В КГС/М² ПЛОЩАДИ ПЛИТЫ ПЛОЩАДКИ.

Инв.№ подл. | Подпись и дата | Взам.инв.№

199D5 8

jbi-tyumen.ru

https://jbi-tyumen.ru/

https://jbi-tyumen.ru/

Формат	Зона	Поз.	Обозначение	Наименование	Кол.	Примечание
				Документация		
А3			1.152.1-8.2 10000 СБ	Сборочный чертеж		
А3			1.152.1-8.2 00000 Д1	Узлы I; II		
А3			1.152.1-8.2 00000 Д2	Узлы III; IV		
А3			1.152.1-8.2 00000 ТО	Техническое описание		
А3			1.152.1-8.2 00000 ВМС	Ведомость расхода стали		
			Переменные	данные для исполнений:		
				1.152.1-8.2 10000		
				2ЛП 22.12-4П-к		
				Сборочные единицы		
А3		1	1.152.1-8.2 11000	Блок арматурный АБ1	1	
				Материалы		
				Бетон марки М200	0,36	$м^3$
				Бетон декоративный М200	0,051	$м^3$
				1.152.1-8.2 10000-01		
				2ЛП 22.15-4П-к		
				Сборочные единицы		
А3		1	1.152.1-8.2 11000-01	Блок арматурный АБ2	1	
				Материалы		
				Бетон марки М200	0,413	$м^3$
				Бетон декоративный М200	0,067	$м^3$

Взам. инв. № | Подпись и дата | Инв. № подл.

Нач.отд.	Росинский		01.84
ГИП	Клепикова		01.84
Рук. гр.	Горлова		06.01.84
Проверил	Клепикова		01.84
Разработ.	Горлова		06.01.84

1.152.1-8.2 10000

Площадка лестничная (2ЛП 22.12-4П-к; 2ЛП 22.15-4П-к; 2ЛП 22.18-4П-к)

Стадия	Лист	Листов
Р	1	2

ЦНИИЭП жилища

Формат	Зона	Поз.	Обозначение	Наименование	Кол.	Примечание
			Переменные	данные для исполнений:		
				1.152.1-8.2 10000-02		
				2ЛП 22.18-4П-к		
				Сборочные единицы		
А3		1	1.152.1-8.2 11000-02	Блок арматурный АБ3	1	
				Материалы		
				Бетон марки М200	0,467	$м^3$
				Бетон декоративный М200	0,08	$м^3$

Взам. инв. № | Подпись и дата | Инв. № подл.

1.152.1-8.2 10000

Лист 2

19905 9

jbi-tyumen.ru

https://jbi-tyumen.ru/

https://jbi-tyumen.ru/

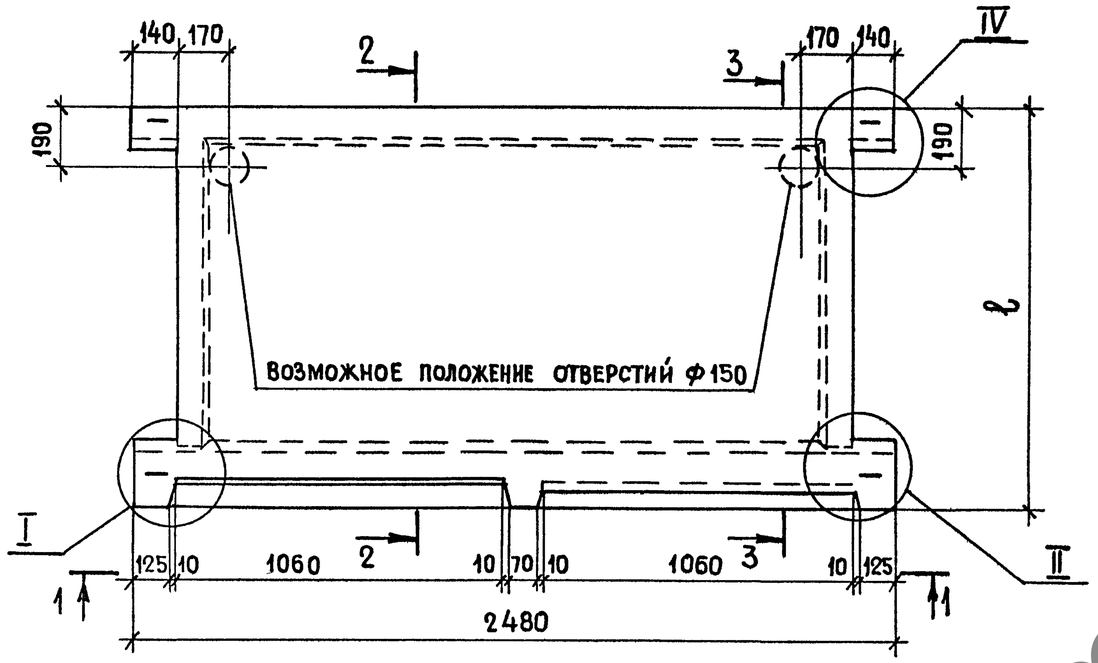

2 – 2
М1:10

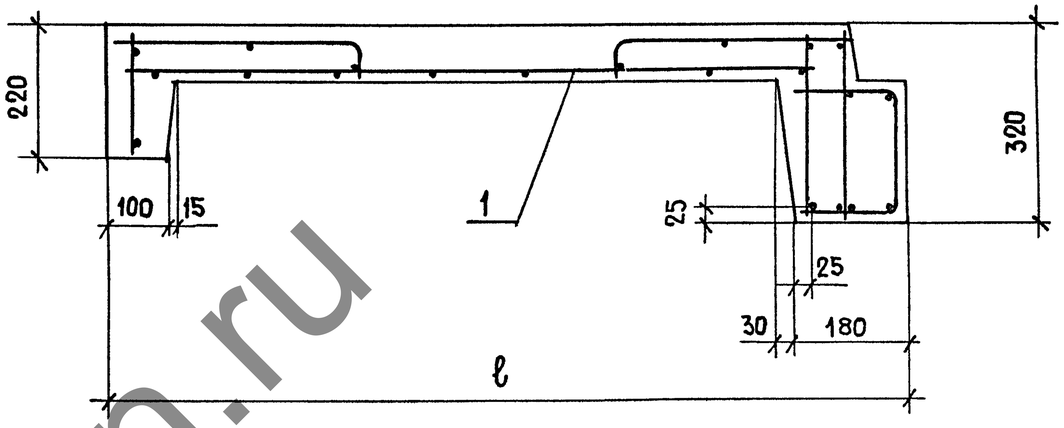

3 – 3
М1:10

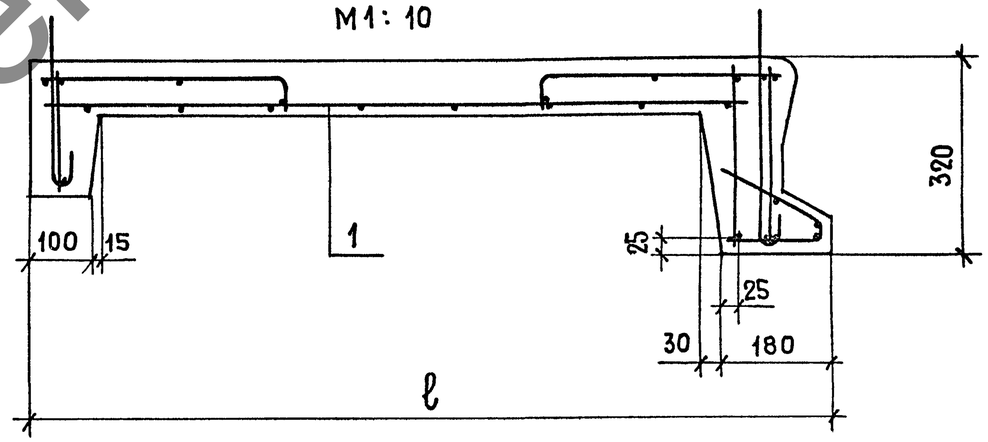

1 – 1

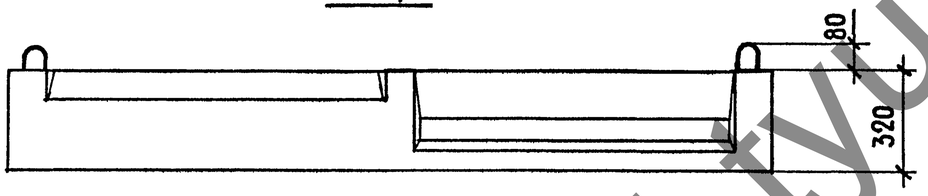

ОБОЗНАЧЕНИЕ	МАРКА	ℓ, мм	МАССА, кг
1.152.1-8.2 10000	2ЛП 22.12-4П-к	1300	1035
-01	2ЛП 22.15-4П-к	1600	1200
-02	2ЛП 22.18-4П-к	1900	1370

Узлы I; II см. 1.152.1-8.2 00000Д1

Узел IV см. 1.152.1-8.2 00000Д2

				1.152.1-8.2 10000 СБ			
				Площадка лестничная (2ЛП 22.12-4П-к; 2ЛП 22.15-4П-к; 2ЛП 22.18-4П-к) Сборочный чертеж	Стадия	Масса	Масштаб
Нач. отд.	Росинский		01.84		Р	см. табл.	1:20
ГИП	Клепикова		01.84		Лист	Листов 1	
Рук. гр.	Горлова		06.01.84		ЦНИИЭП жилища		
Провер.	Клепикова						
Разраб.	Горлова		06.01.84				

Инв. № подл. | Подпись и дата | Взам. инв. №

19905 10

ibi-tyumen.ru

https://jbi-tyumen.ru/

https://jbi-tyumen.ru/

Формат	Зона	Поз.	Обозначение	Наименование	Кол.	Примечание
				Документация		
А3			1.152.1-8.2 20000 СБ	Сборочный чертеж		
А3			1.152.1-8.2 00000 Д1	Узлы I; II		
А3			1.152.1-8.2 00000 Д2	Узлы III; IV		
А3			1.152.1-8.2 00000 ТО	Техническое описание		
А3			1.152.1-8.2 00000 ВМС	Ведомость расхода стали		
			Переменные данные для исполнений:			
				1.152.1-8.2 20000		
				2ЛП 22.12в-4П-к		
				Сборочные единицы		
А3		1	1.152.1-8.2 21000	Блок арматурный АБ4	1	
				Материалы		
				Бетон марки М200	0,367	$м^3$
				Бетон декоративный М200	0,056	$м^3$
				1.152.1-8.2 20000-01		
				2ЛП 22.15в-4П-к		
				Сборочные единицы		
А3		1	1.152.1-8.2 21000-01	Блок арматурный АБ5	1	
				Материалы		
				Бетон марки М200	0,42	$м^3$
				Бетон декоративный М200	0,068	$м^3$

Формат	Зона	Поз.	Обозначение	Наименование	Кол.	Примечание
			Переменные	данные для исполнений:		
				1.152.1-8.2 20000-02		
				2ЛП 22.18в-4П-к		
				Сборочные единицы		
А3		1	1.152.1-8.2 21000-02	Блок арматурный АБ6	1	
				Материалы		
				Бетон марки М200	0,474	$м^3$
				Бетон декоративный М200	0,082	$м^3$

Взам. инв. № | Подпись и дата | Инв. № подл.

Нач. отд.	Росинский		01.84
ГИП	Клепикова		01.84
Рук. гр.	Горлова		06.01.84
Проверил	Клепикова		01.84
Разработ.	Горлова		06.01.84

1.152.1-8.2 20000

Площадка лестничная (2ЛП 22.12в-4П-к; 2ЛП 22.15в-4П-к; 2ЛП 22.18в-4П-к)

Стадия	Лист	Листов
Р	1	2

ЦНИИЭП жилища

1.152.1-8.2 20000

Лист 2

19905 1.1

jbi-tyumen.ru

https://jbi-tyumen.ru/

https://jbi-tyumen.ru/

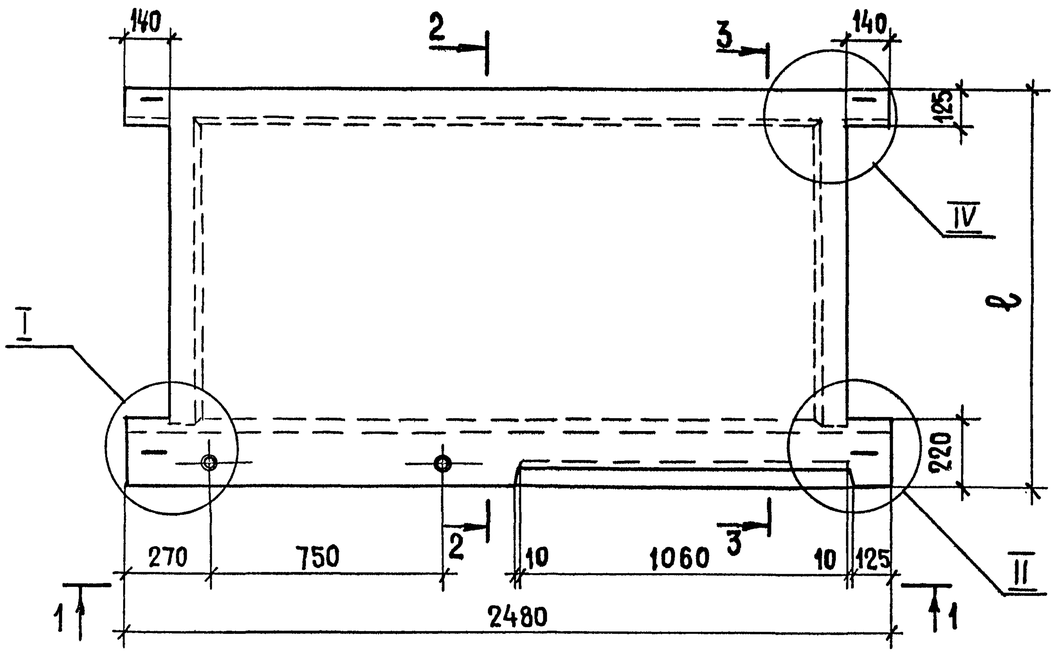

1-1

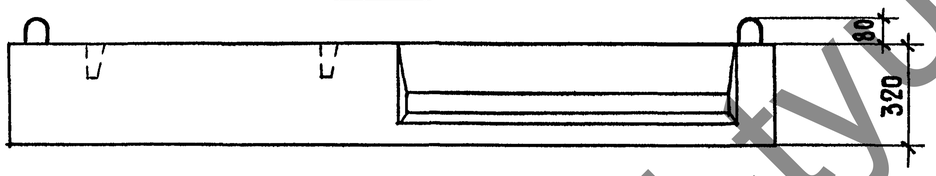

2-2
М1:10

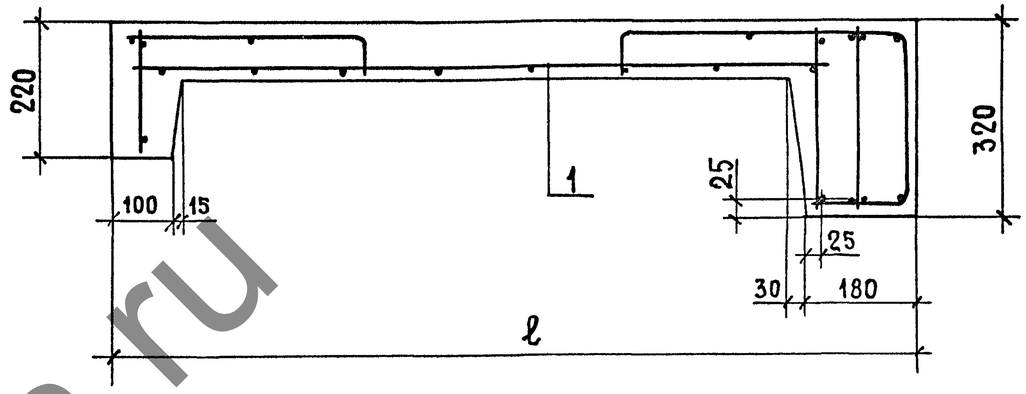

3-3
М1:10

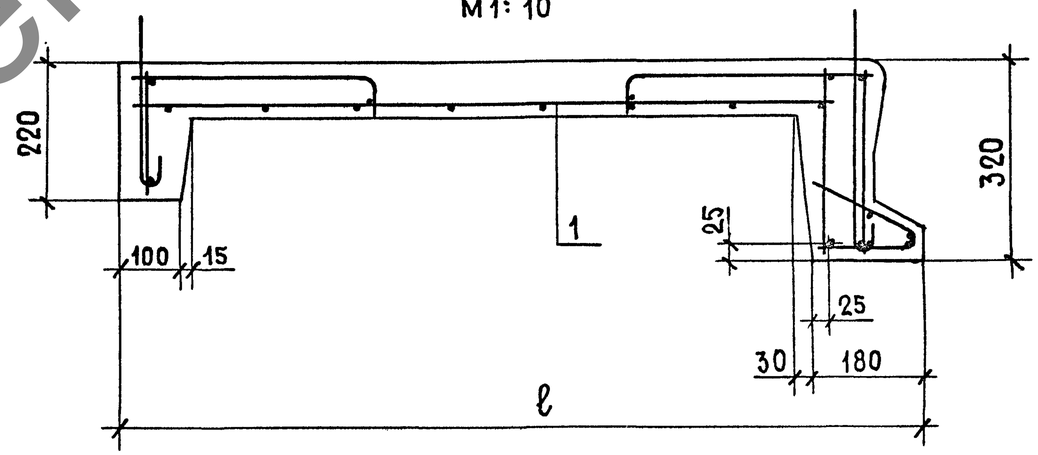

ОБОЗНАЧЕНИЕ	МАРКА	ℓ, мм	МАССА, кг
1.152.1-8.2 20000	2ЛП 22.12в-4П-к	1300	1060
-01	2ЛП 22.15в-4П-к	1600	1220
-02	2ЛП 22.18в-4П-к	1900	1390

Узлы I; II см. 1.152.1-8.2 00000 Д1

Узел IV см. 1.152.1-8.2 00000 Д2

				1.152.1-8.2 20000 СБ		
				Площадка лестничная (2ЛП 22.12в-4П-к; 2ЛП 22.15в-4П-к; 2ЛП 22.18в-4П-к) Сборочный чертеж	Стадия	Масса	Масштаб
					Р	см. табл.	1:20
Нач. отд.	Росинский		01.84		Лист	Листов 1	
ГИП	Клепикова		01.84		ЦНИИЭП жилища		
Рук. гр.	Горлова		05.01.84				
Провер.	Клепикова		01.84				
Разраб.	Горлова		05.01.84				

Инв. N подл. | Подпись и дата | Взам. инв. N

19905 12

jbi-tyumen.ru

https://jbi-tyumen.ru/

https://jbi-tyumen.ru/

Формат	Зона	Поз.	Обозначение	Наименование	Кол.	Примечание
				Документация		
А3			1.152.1-8.2 30 000 СБ	Сборочный чертеж		
А3			1.152.1-8.2 00 000 Д1	Узлы I; II		
А3			1.152.1-8.2 00 000 Д2	Узлы III; IV		
А3			1.152.1-8.2 00 000 ТО	Техническое описание		
А3			1.152.1-8.2 00 000 ВМС	Ведомость расхода стали		
			Переменные данные для исполнений:			
				1.152.1-8.2 30000		
				2ЛП 25.12-4П-к		
				Сборочные единицы		
А3		1	1.152.1-8.2 31000	Блок арматурный АБ7	1	
				Материалы		
				Бетон марки М200	0,402	$м^3$
				Бетон декоративный М200	0,062	$м^3$
				1.152.1-8.2 30000-01		
				2ЛП 25.15-4П-к		
				Сборочные единицы		
А3		1	1.152.1-8.2 31000-01	Блок арматурный АБ8	1	
				Материалы		
				Бетон марки М200	0,462	
				Бетон декоративный М200	0,076	

Взам. инв. № | Подпись и дата | Инв. № подл.

Нач. отд.	Росинский		01.84
ГИП	Клепикова		01.84
Рук. гр.	Горлова		06.01.84
Провер.	Клепикова		01.84
Разраб.	Горлова		06.01.84

1.152.1-8.2 30000

Площадка лестничная (2ЛП 25.12-4П-к; 2ЛП 25.15-4П-к; 2ЛП 25.18-4П-к)

Стадия	Лист	Листов
Р	1	2

ЦНИИЭП жилища

Формат	Зона	Поз.	Обозначение	Наименование	Кол.	Примечание
				Переменные данные для исполнений:		
				1.152.1-8.2 30000-02		
				2ЛП 25.18-4П-к		
				Сборочные единицы		
А3		1	1.152.1-8.2 31000-02	Блок арматурный АБ9	1	
				Материалы		
				Бетон марки М200	0,521	$м^3$
				Бетон декоративный М200	0,092	$м^3$

Взам. инв. № | Подпись и дата | Инв. № подл.

1.152.1-8.2 30000

Лист 2

19905 13

jbi-tyumen.ru

https://jbi-tyumen.ru/

https://jbi-tyumen.ru/

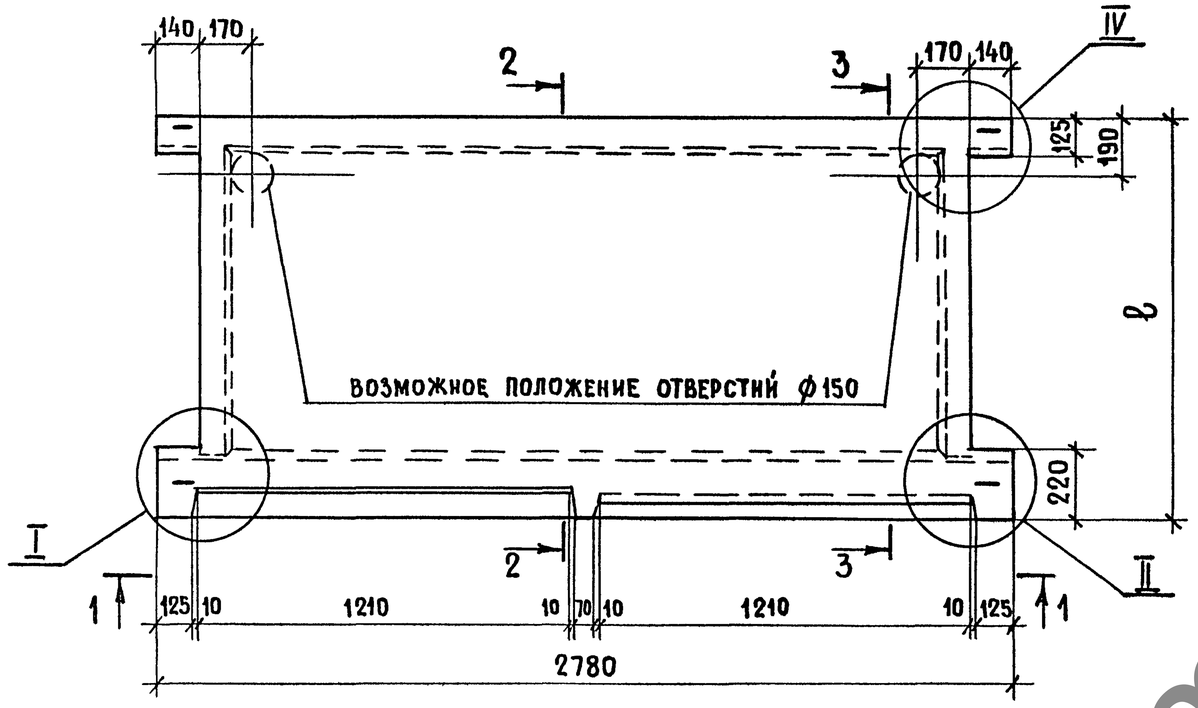

1 – 1

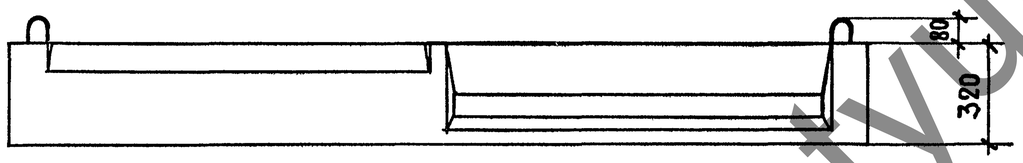

2 – 2
М1:10

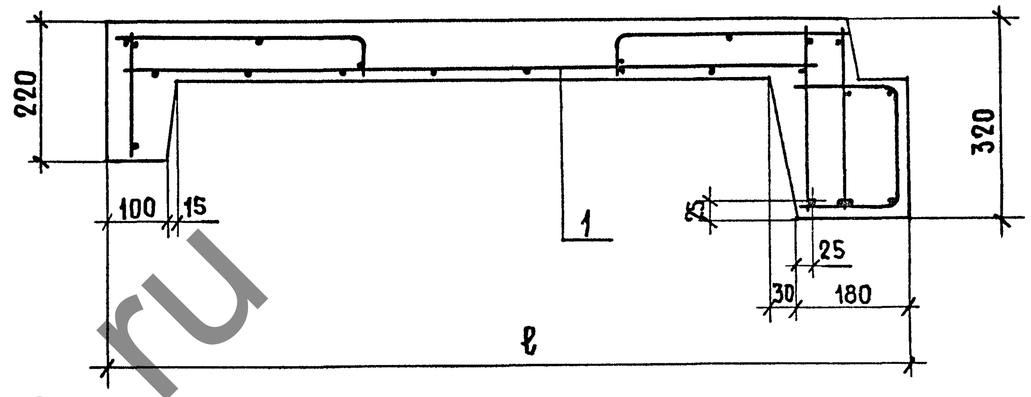

3 – 3
М1:10

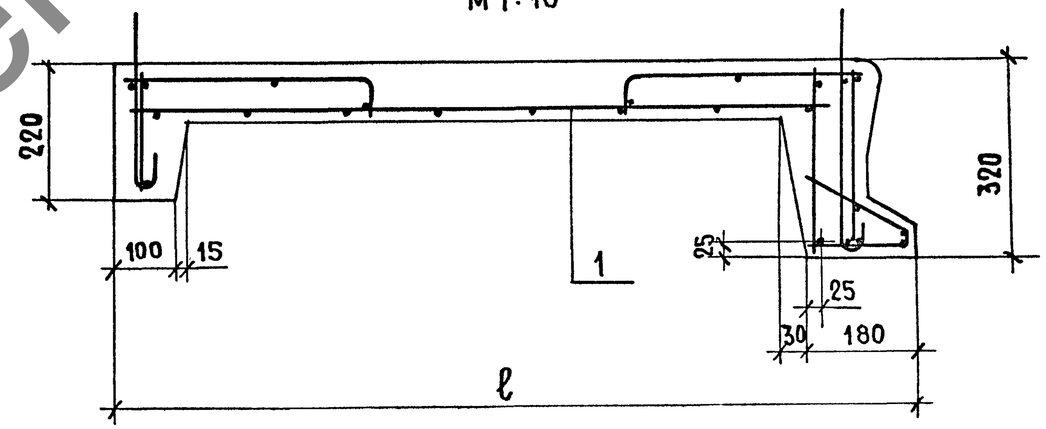

ОБОЗНАЧЕНИЕ	МАРКА	ℓ, мм	МАССА, кг
1.152.1-8.2 30000	2ЛП 25.12-4П-к	1300	1160
-01	2ЛП 25.15-4П-к	1600	1345
-02	2ЛП 25.18-4П-к	1900	1530

Узлы I; II см. 1.152.1-8.2 00000 Д1

Узел IV см. 1.152.1-8.2 00000 Д2

Нач. отд.	Росинский		01.84
ГИП	Клепикова		01.84
Рук. гр.	Горлова		05.01.84
Проверил	Клепикова		01.84
Разраб.	Горлова		05.01.84

1.152.1-8.2 30 000 СБ

Площадка лестничная (2ЛП 25.12-4П-к; 2ЛП 25.15-4П-к; 2ЛП 25.18-4П-к)

СБОРОЧНЫЙ ЧЕРТЕЖ

Стадия	Масса	Масштаб
Р	см. табл.	1:20
Лист	Листов 1	

ЦНИИЭП жилища

Инв. № подл. | Подпись и дата | Взам. инв. №

19905 14

jbi-tyumen.ru

https://jbi-tyumen.ru/

https://jbi-tyumen.ru/

Формат	Зона	Поз.	Обозначение	Наименование	Кол.	Примечание
				Документация		
А3			1.152.1-8.2 40000 СБ	Сборочный чертеж		
А3			1.152.1-8.2 00000 Д1	Узлы I; II		
А3			1.152.1-8.2 00000 Д2	Узлы III; IV		
А3			1.152.1-8.2 00000 ТО	Техническое описание		
А3			1.152.1-8.2 00000 ВМС	Ведомость расхода стали		
				Переменные данные для исполнений:		
				1.152.1-8.2 - 40000		
				2ЛП 25.12в-4П-к		
				Сборочные единицы		
А3		1	1.152.1-8.2 41000	Блок арматурный АБ10	1	
				Материалы		
				Бетон марки М200	0,41	$м^3$
				Бетон декоративный М200	0,064	$м^3$
				1.152.1-8.2 40000-01		
				2ЛП 25.15в-4П-к		
				Сборочные единицы		
А3		1	1.152.1-8.2 41000-01	Блок арматурный АБ11	1	
				Материалы		
				Бетон марки М200	0,47	м3
				Бетон декоративный М200	0,079	$м^3$

Взам. инв.№ | Подпись и дата | Инв.№ подл.

Нач.отд.	Росинский		01.84
ГИП	Клепикова		01.84
Рук.гр.	Горлова		06.01.84
Пров.	Клепикова		01.84
Разраб.	Горлова		06.01.84

1.152.1-8.2 40000

Площадка лестничная (2ЛП 25.12в-4П-к; 2ЛП 25.15в-4П-к; 2ЛП 25.18в-4П-к)

Стадия	Лист	Листов
Р	1	2

ЦНИИЭП жилища

Формат	Зона	Поз.	Обозначение	Наименование	Кол.	Примечание
				Переменные данные для исполнений:		
				1.152.1-8.2 40000-02		
				2ЛП 25.18в-4П-к		
				Сборочные единицы		
А3		1	1.152.1-8.2 41000-02	Блок арматурный АБ12	1	
				Материалы		
				Бетон марки М200	0,529	$м^3$
				Бетон декоративный М200	0,094	$м^3$

Взам. инв.№ | Подпись и дата | Инв.№ подл.

1.152.1-8.2 40000

Лист 2

19905 15

jbi-tyumen.ru

https://jbi-tyumen.ru/

https://jbi-tyumen.ru/

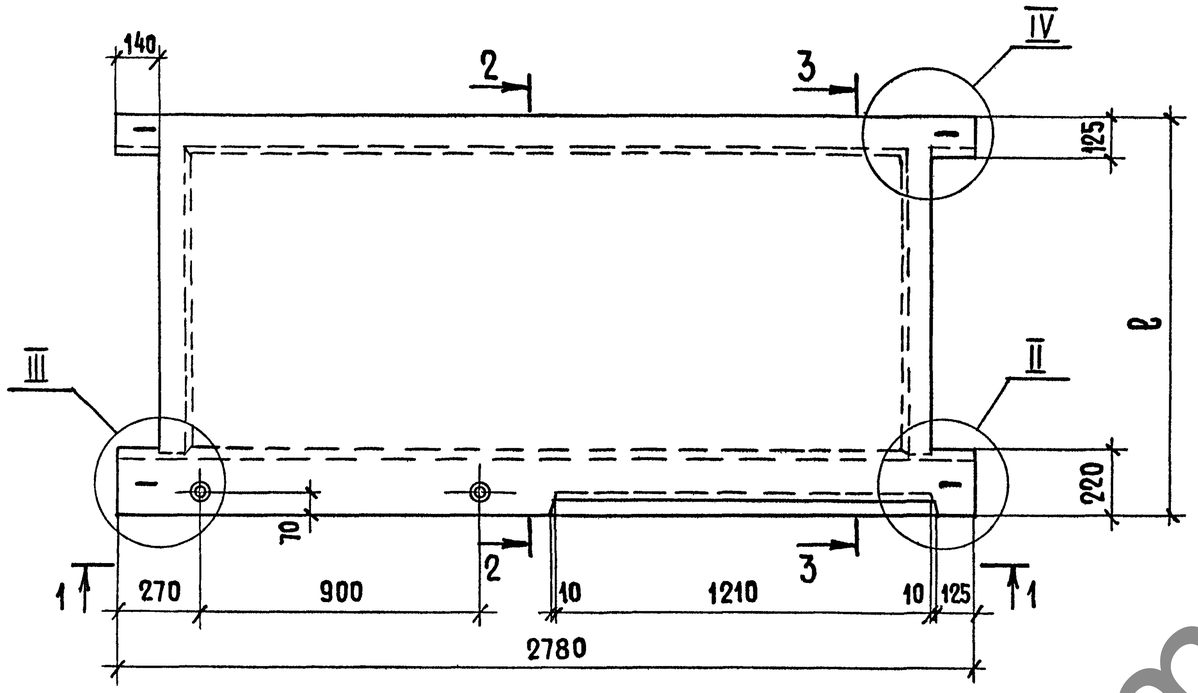

1 – 1

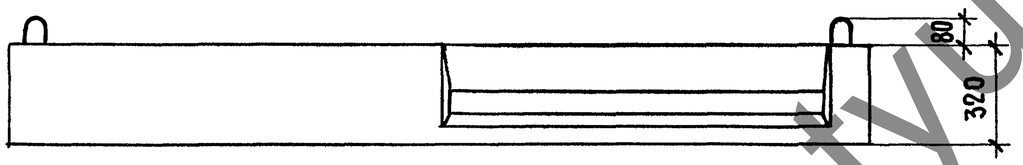

2 – 2
М 1:10

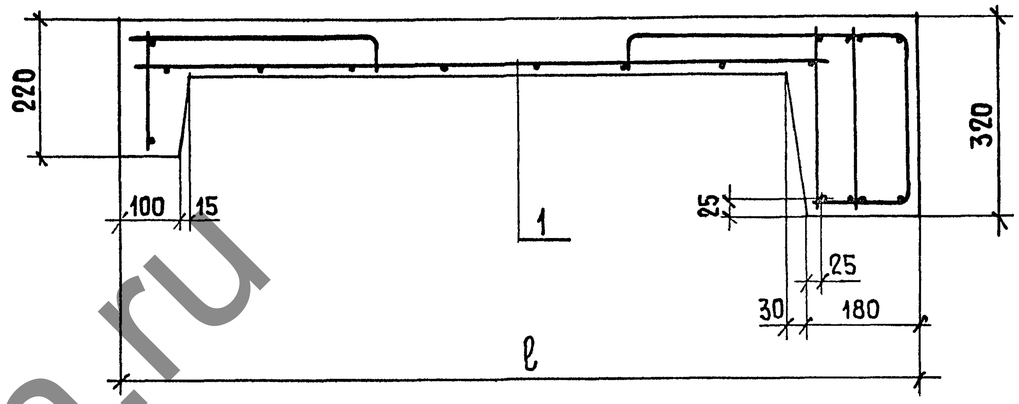

3 – 3
М 1:10

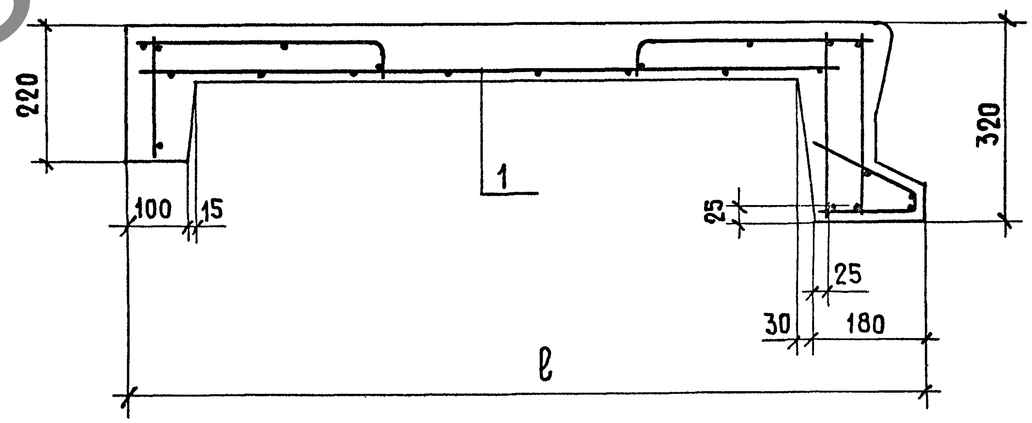

Обозначение	Марка	ℓ, мм	Масса, кг
1.152.1-8.2 40000	2ЛП 25.12в-4П-к	1300	1185
-01	2ЛП 25.15в-4П-к	1600	1370
-02	2ЛП 25.18в-4П-к	1900	1560

Узел II см. 1.152.1-8.2 00000Д1

Узлы III; IV см. 1.152.1-8.2 00000Д2

Нач.отд.	Росинский		07.84
ГИП	Клепикова		01.84
Рук.гр.	Горлова		26.12.83
Проверил	Клепикова		01.84
Разработ.	Горлова		26.12.83

1.152.1-8.2 40 000 СБ

Площадка лестничная (2ЛП 25.12в-4П-к; 2ЛП 25.15в-4П-к; 2ЛП 25.18в-4П-к)
Сборочный чертеж

Стадия	Масса	Масштаб
Р	см. табл.	1:20
Лист	Листов 1	

ЦНИИЭП жилища

Инв.№ подл. | Подпись и дата | Взам.инв.№

19905 16

jbi-tyumen.ru

https://jbi-tyumen.ru/

https://jbi-tyumen.ru/

Рис.1

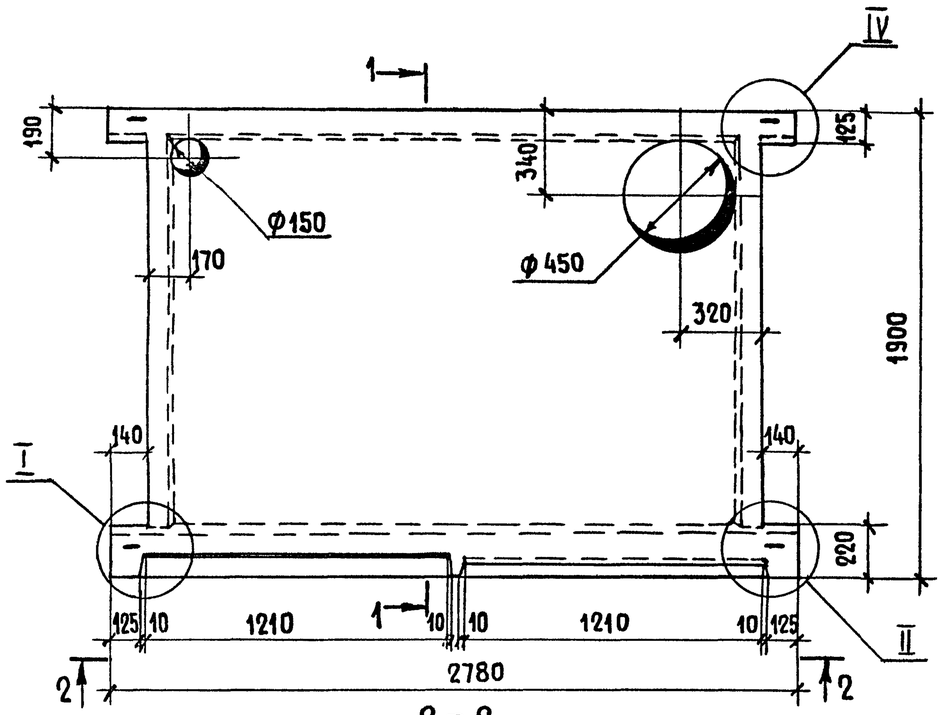

2 – 2

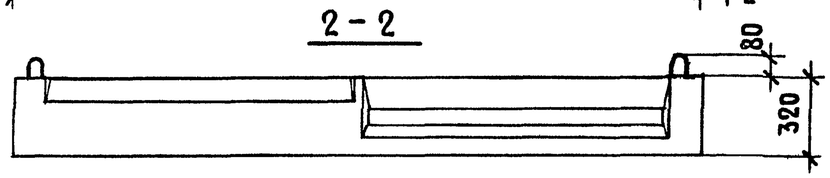

Рис. 2

ОСТАЛЬНОЕ–СМ. РИС. 1

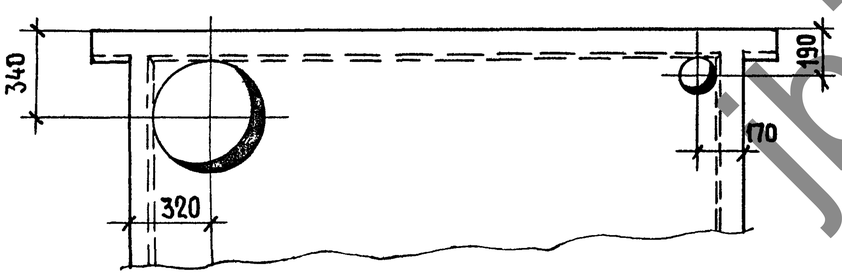

1 – 1

М 1:10

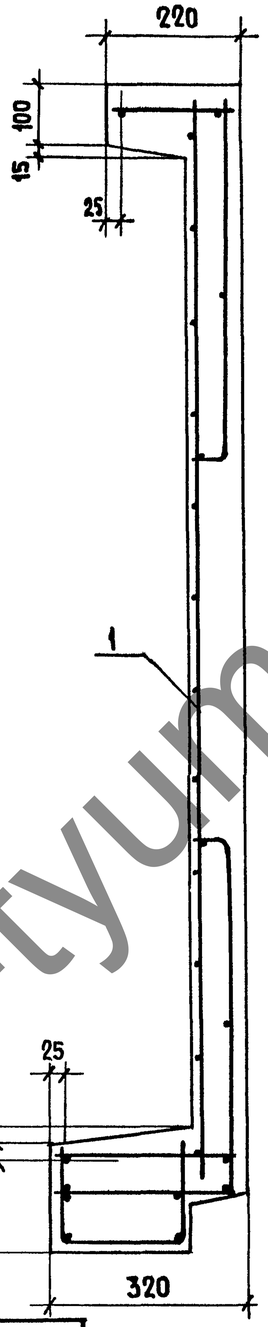

Обозначение	Марка	Рис.	Масса, кг
1.152.1-8.2 50 000	2ЛП 25.18-4П-км	1	1495
-01	2ЛП 25.18-4П-кмл	2	1495

Формат	Зона	Поз.	Обозначение	Наименование	Кол.	Примечание
				Документация		
А3			1.152.1-8.2 00 000 Д1	Узлы I; II		
А3			1.152.1-8.2 00 000 Д2	Узлы III; IV		
А3			1.152.1-8.2 00 000 ТО	Техническое описание		
А3			1.152.1-8.2 00 000 ВМС	Ведомость расхода стали		
				Материалы		
				Бетон марки М200	0,509	$м^3$
				Бетон декоративный М200	0,089	$м^3$
			Переменные	данные для исполнений:		
				1.152.1-8.2 50000		
				2ЛП 25.18-4П-км		
				Сборочные единицы		
А3		1	1.152.1-8.2 51 000	Блок арматурный АБ13	1	
				1.152.1-8.2 50000-01		
				2ЛП 25.18-4П-кмл		
				Сборочные единицы		
А3		1	1.152.1-8.2 51 000-01	Блок арматурный АБ14	1	

Нач.отд.	Росинский		01.84
ГИП	Клепикова		01.84
Рук.отд.	Горлова		26.12.83
Проверил	Клепикова		01.84
Разработ.	Горлова		26.12.83

1.152.1-8.2 50 000

Площадка лестничная (2ЛП 25.18-4П-км; 2ЛП 25.18-4П-кмл)

Стадия	Масса	Масштаб
Р	см. табл.	1:25
Лист	Листов 1	

ЦНИИЭП жилища

Инв.№ подл. | Подпись и дата | Взам. инв.№

19905 17

jbi-tyumen.ru

https://jbi-tyumen.ru/

https://jbi-tyumen.ru/

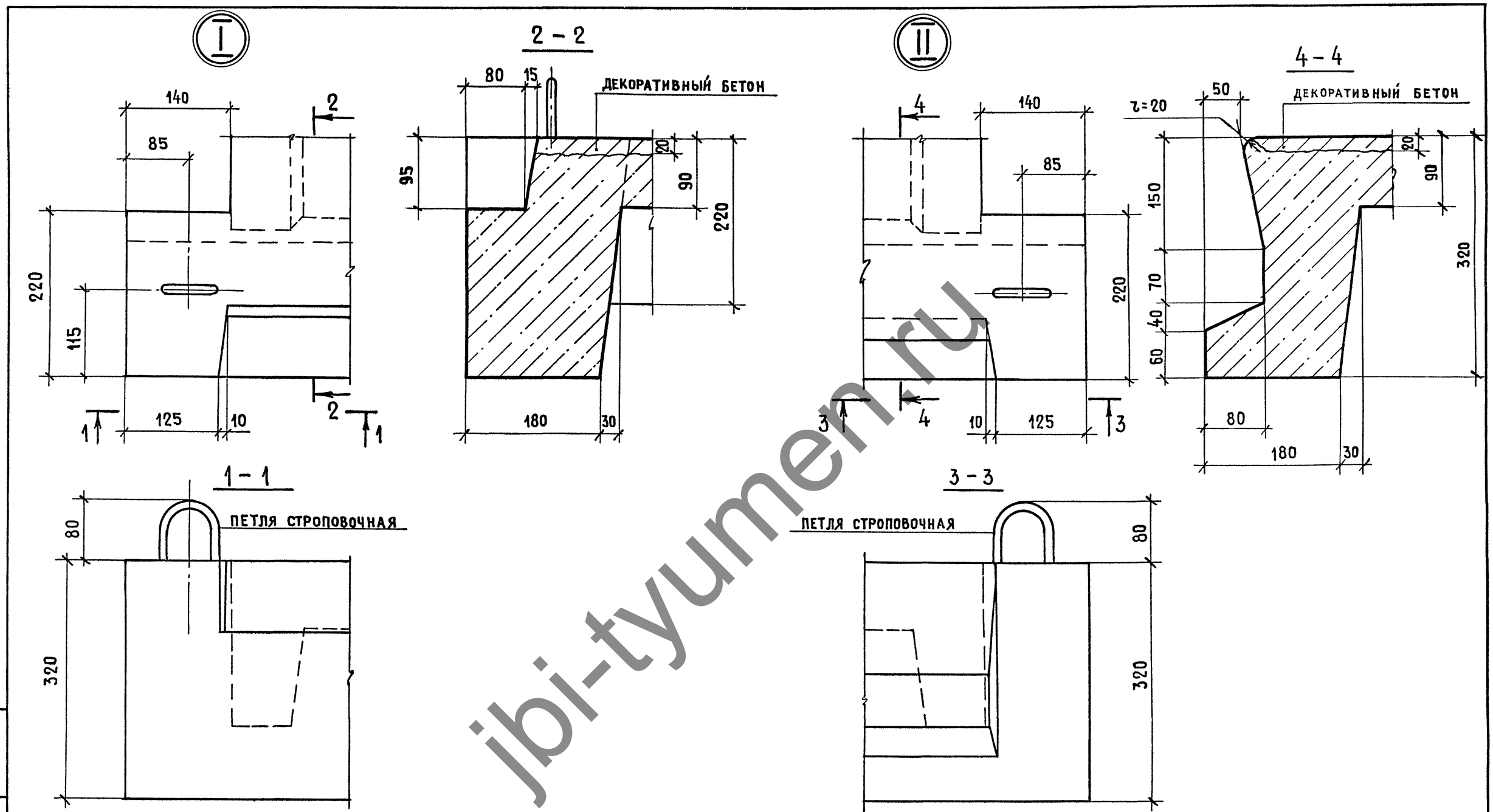

jbi-tyumen.ru

				1.152.1-8.2 00 000 Д1		
НАЧ.ОТД.	Росинский		01.84	Узлы I; II	Стадия	Лист	Листов
ГИП	Клепикова		01.84		Р		1
РУК.ГР.	Горлова		26.12.83		ЦНИИЭП жилища		
Проверил	Клепикова		01.84				
Разработ.	Горлова		26.12.83				

Инв.№ подл. | Подпись и дата | Взам.инв.№

19905 18

https://jbi-tyumen.ru/

https://jbi-tyumen.ru/

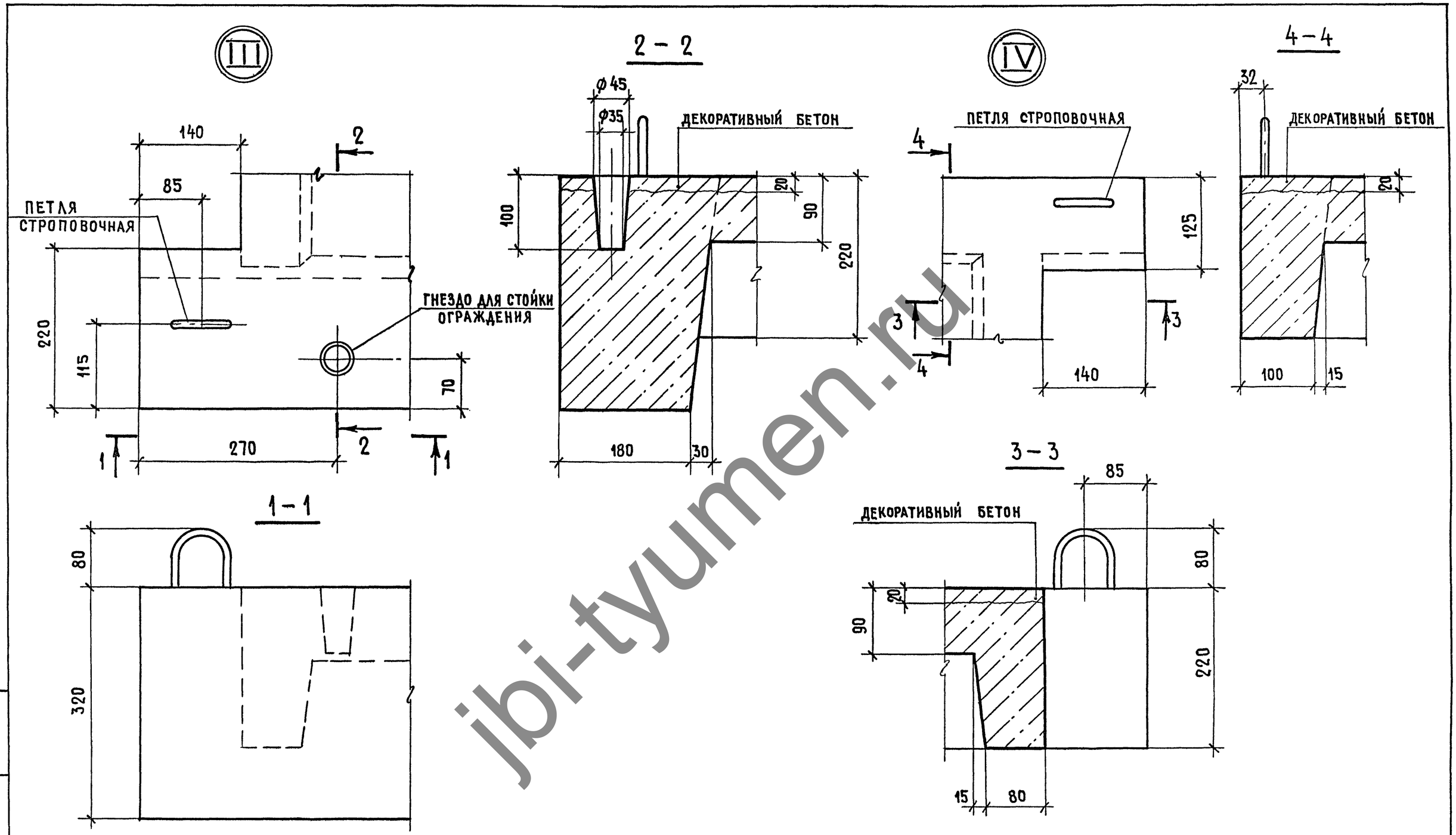

jbi-tyumen.ru

				1.152.1-8.2 00 000 Д2			
Нач.отд.	Росинский		01.84	Узлы III; IV	Стадия	Лист	Листов
ГИП	Клепикова		01.84		Р		1
Рук.гр.	Горлова		26.12.83		ЦНИИЭП жилища		
Проверил	Клепикова		01.84				
Разработ.	Горлова		26.12.83				

Инв.№ подл. | Подпись и дата | Взам.инв.№

19905 19

https://jbi-tyumen.ru/

https://jbi-tyumen.ru/

Формат	Зона	Поз.	Обозначение	Наименование	Кол.	Примечание
				Документация		
А3			1.152.1-8.2 11000 СБ	Сборочный чертеж		
А3			1.152.1-8.2 00000 Д3	Узел VI		
А3			1.152.1-8.2 00000 Д4	Узел VII		
А3			1.152.1-8.2 00000 Д5	Узел VIII		
				Сборочные единицы		
А3		1	1.152.1-8.2 11100	Каркас КР1	2	
А3		2	1.152.1-8.2 11600	Каркас гнутый КР22	1	
А3		3	1.152.1-8.2 11600-01	Каркас гнутый КР23	1	
				Детали		Масса ед., кг
БЧ		4	1.152.1-8.2 00001	Ф4 ВрI ГОСТ 6727-80 ℓ=80	12	0,01
			Переменные	данные для исполнений:		
				1.152.1-8.2 11000		АБ1
				Сборочные единицы		
А3		5	1.152.1-8.2 11200	Каркас КР3	1	
А3		6	1.152.1-8.2 11300	Каркас КР6	2	
А3		7	1.152.1-8.2 11400	Каркас КР9	1	
А3		8	1.152.1-8.2 11500	Каркас гнутый КР16	2	
А4		9	1.152.1-8.2 11700	Петля строповочная П1	2	
				Детали		
А4		10	1.152.1-8.2 11700-02	Петля строповочная П3	2	

Взам. инв.№ | Подпись и дата | Инв.№ подл.

Нач.отд.	Росинский		01.84
ГИП	Клепикова		01.84
Рук. гр.	Горлова		06.01.84
Проверил	Клепикова		01.84
Разработ.	Горлова		06.01.84

1.152.1-8.2 11000

Блок арматурный (АБ1 ... АБ3)

Стадия	Лист	Листов
Р	1	2

ЦНИИЭП жилища

Формат	Зона	Поз.	Обозначение	Наименование	Кол.	Примечание
			Переменные	данные для исполнений:		
				1.152.1-8.2 11000-01		АБ2
				Сборочные единицы		
А3		5	1.152.1-8.2 11200	Каркас КР3	1	
А3		6	1.152.1-8.2 11300-01	Каркас КР7	2	
А3		7	1.152.1-8.2 11400-01	Каркас КР10	1	
А3		8	1.152.1-8.2 11500	Каркас гнутый КР16	2	
А4		9	1.152.1-8.2 11700-01	Петля строповочная П2	2	
				Детали		Масса ед., кг
А4		10	1.152.1-8.2 11700-03	Петля строповочная П4	2	
				1.152.1-8.2 11000-02		АБ3
				Сборочные единицы		
А3		5	1.152.1-8.2 11200-01	Каркас КР4	1	
А3		6	1.152.1-8.2 11300-02	Каркас КР8	2	
А3		7	1.152.1-8.2 11400-02	Каркас КР11	1	
А3		8	1.152.1-8.2 11500-02	Каркас гнутый КР18	2	
А4		9	1.152.1-8.2 11700-01	Петля строповочная П2	2	
				Детали		
А4		10	1.152.1-8.2 11700-03	Петля строповочная П4	2	

Взам. инв.№ | Подпись и дата | Инв.№ подл.

1.152.1-8.2 11000

Лист 2

19905 20

jbi-tyumen.ru

https://jbi-tyumen.ru/

https://jbi-tyumen.ru/

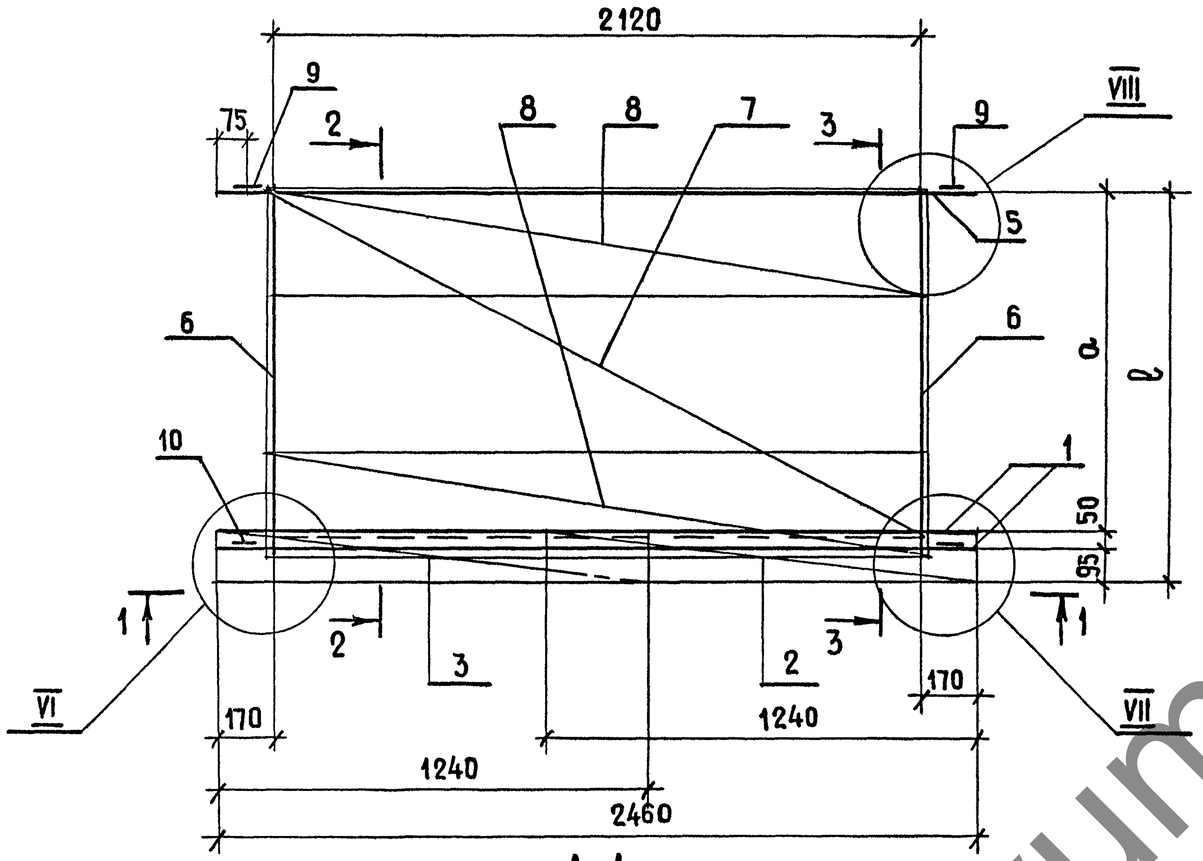

1-1

ПОЗ.2;3;6...10 УСЛОВНО НЕ ПОКАЗАНЫ

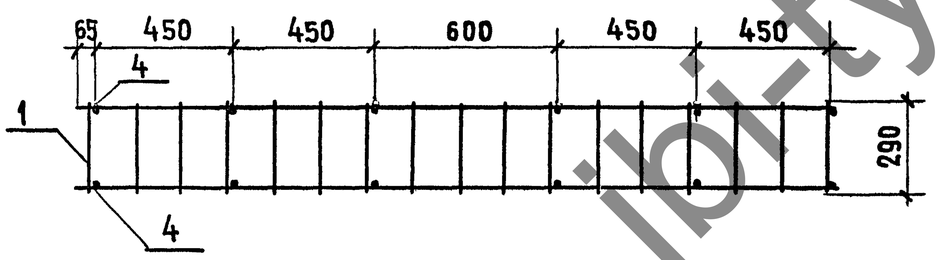

2-2

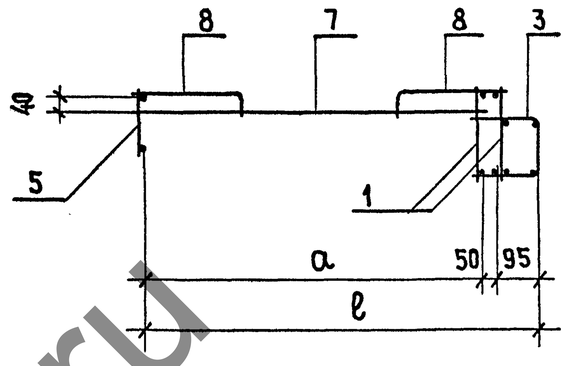

3-3

ПОЗ.6;9;10 УСЛОВНО НЕ ПОКАЗАНЫ

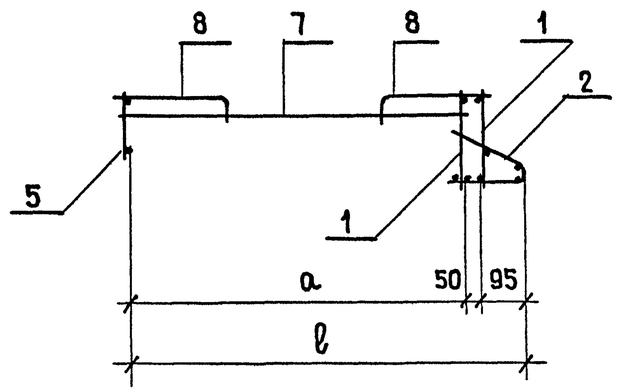

Узел VI см. 1.152.1-8.2 00000 Д3

Узел VII см. 1.152.1-8.2 00000 Д4

Узел VIII см. 1.152.1-8.2 00000 Д5

Обозначение	Марка	a, мм	ℓ, мм	Масса, кг
1.152.1-8.2 11000	АБ1	1095	1240	15,47
-01	АБ2	1395	1540	17,62
-02	АБ3	1695	1840	19,88

Нач.отд.	Росинский		01.84
ГИП	Клепикова		01.84
Рук. гр.	Горлова		23.12.83
Проверил	Клепикова		01.84
Разработ.	Горлова		23.12.83

1.152.1-8.2 11000 СБ

Блок арматурный (АБ1...АБ3)

Сборочный чертеж

Стадия	Масса	Масштаб
Р	см. табл.	1:20
Лист	Листов 1	

ЦНИИЭП жилища

Инв.№ подл. | Подпись и дата | Взам. инв.№

19905 21

jbi-tyumen.ru

https://jbi-tyumen.ru/

https://jbi-tyumen.ru/

Формат	Зона	Поз.	Обозначение	Наименование	Кол.	Примечание
				Документация		
А3			1.152.1-8.2 21 000 СБ	Сборочный чертеж		
А3			1.152.1-8.2 00 000 Д3	Узел VI		
А3			1.152.1-8.2 00 000 Д4	Узел VII		
А3			1.152.1-8.2 00.000 Д5	Узлы VIII ; IX		
				Сборочные единицы		
А3		1	1.152.1-8.2 11 100	Каркас КР1	2	
А3		2	1.152.1-8.2 11 600	Каркас гнутый КР22	1	
АЧ		3	1.152.1-8.2 21 100	Каркас гнутый КР26	1	
АЧ		4	1.152.1-8.2 11 700 -01	Петля строповочная П2	2	
				Детали		Масса ед. кг
БЧ		5	1.152.1-8.2 00 001	Ф4 ВрI ГОСТ6727-80 ℓ=80	12	0,01
АЧ		6	1.152.1-8.2 11 700 -03	Петля строповочная П4	2	
			Переменные данные для исполнений:			
				1.152.1-8.2 21000		АБ4
				Сборочные единицы		
А3		7	1.152.1-8.2 11 200	Каркас КР3	1	
А3		8	1.152.1-8.2 11 300	Каркас КР6	2	
А3		9	1.152.1-8.2 11 400	Каркас КР9	1	
А3		10	1.152.1-8.2 11 500	Каркас гнутый КР16	2	

Нач.отд.	Росинский		01.84
ГИП	Клепикова		01.84
Рук.гр.	Горлова		23.12.83
Проверил	Клепикова		01.84
Разработ.	Горлова		23.12.83

1.152.1-8.2 21000

Блок арматурный (АБ4... АБ6)

Стадия	Лист	Листов
Р	1	2

ЦНИИЭП жилища

Подпись и дата | Взам.инв.№ | Инв.№ подл.

Формат	Зона	Поз.	Обозначение	Наименование	Кол.	Примечание
				Переменные данные для исполнений:		
				1.152.1-8.2 21000-01		АБ5
				Сборочные единицы		
А3		7	1.152.1-8.2 11 200	Каркас КР3	1	
А3		8	1.152.1-8.2 11 300 -01	Каркас КР7	2	
А3		9	1.152.1-8.2 11 400 -01	Каркас КР10	1	
А3		10	1.152.1-8.2 11 500	Каркас гнутый КР16	2	
				1.152.1-8.2 21000-02		АБ6
				Сборочные единицы		
А3		7	1.152.1-8.2 11 200-01	Каркас КР4	1	
А3		8	1.152.1-8.2 11 300-02	Каркас КР8	2	
А3		9	1.152.1-8.2 11 400-02	Каркас КР11	1	
А3		10	1.152.1-8.2 11 500-02	Каркас гнутый КР18	2	

Подпись и дата | Взам.инв.№ | Инв.№ подл.

1.152.1-8.2 21000

Лист 2

19905 22

jbi-tyumen.ru

https://jbi-tyumen.ru/

https://jbi-tyumen.ru/

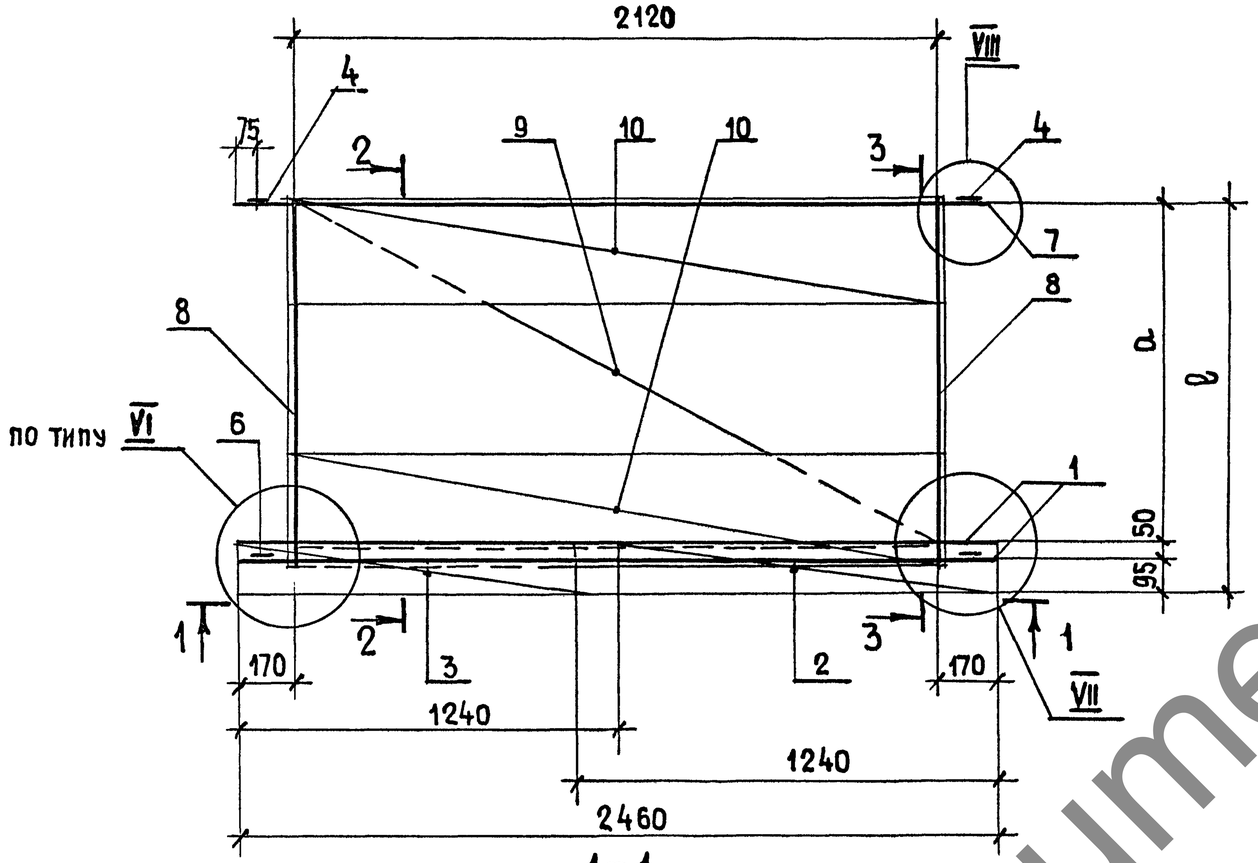

1 – 1

Поз. 2;3;4;6...10 условно не показаны

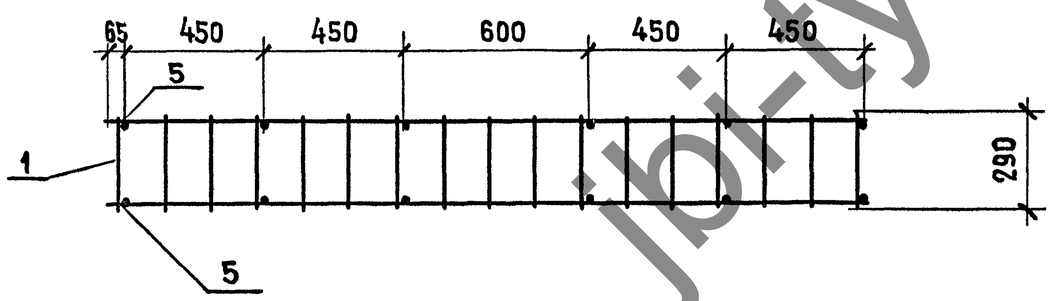

2 – 2

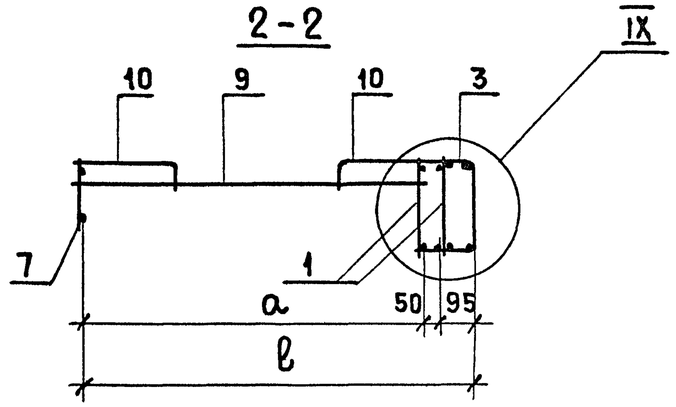

3 – 3

Поз. 4;6;8 условно не показаны

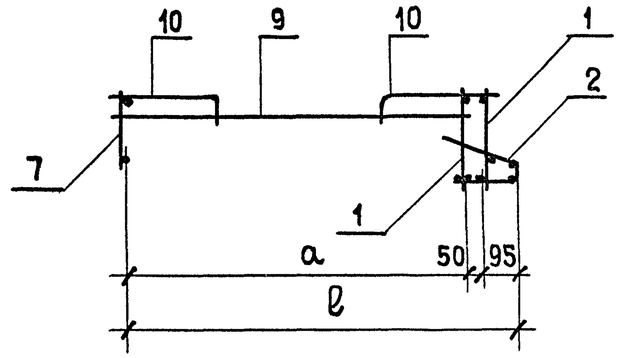

Узел VI см. 1.152.1-8.2 00000Д3

Узел VII см. 1.152.1-8.2 00000Д4

Узел VIII см. 1.152.1-8.2 00000Д5, то же Узел IX

Обозначение	Марка	a, мм	ℓ, мм	Масса, кг
1.152.1-8.2 21000	АБ4	1095	1240	16,25
-01	АБ5	1395	1540	17,62
-02	АБ6	1695	1840	19,88

Нач.отд.	Росинский		01.84
ГИП	Клепикова		01.84
Рук.гр.	Горлова		13.12.83
Пров.	Клепикова		01.84
Разраб.	Горлова		13.12.83

1.152.1-8.2 21000 СБ

Блок арматурный (АБ4...АБ6)

Сборочный чертеж

Стадия	Масса	Масштаб
Р	см. табл.	–
Лист	Листов 1	

ЦНИИЭП жилища

Инв.№ подл. | Подпись и дата | Взам.инв.№

19905 23

https://jbi-tyumen.ru/

https://jbi-tyumen.ru/

Формат	Зона	Поз.	Обозначение	Наименование	Кол.	Примечание
				Документация		
А3			1.152.1-8.2 31000 СБ	Сборочный чертеж		
А3			1.152.1-8.2 00000 Д3	Узел VI		
А3			1.152.1-8.2 00000 Д4	Узел VII		
А3			1.152.1-8.2 00000 Д5	Узел VIII		
				Сборочные единицы		
А3		1	1.152.1-8.2 11600-02	Каркас гнутый КР24	1	
А3		2	1.152.1-8.2 11600-03	Каркас гнутый КР25	1	
А4		3	1.152.1-8.2 11700-01	Петля строповочная П2	2	
				Детали		Масса ед. кг
Б4		4	1.152.1-8.2 00001	Ф4 ВрI ГОСТ 6727-80 l=80	14	0,01
А4		5	1.152.1-8.2 11700-03	Петля строповочная П4	2	
			Переменные данные для исполнений:			
				1.152.1-8.2 31000		АБ7
				Сборочные единицы		
А3		6	1.152.1-8.2 11100-01	Каркас КР 2	2	
А3		7	1.152.1-8.2 11200-02	Каркас КР 5	1	
А3		8	1.152.1-8.2 11300	Каркас КР 6	2	
А3		9	1.152.1-8.2 11400-03	Каркас КР 12	1	
А3		10	1.152.1-8.2 11500-01	Каркас гнутый КР17	2	

Подпись и дата | Взам. инв.№ | Инв.№ подл.

Нач.отд.	Росинский		01.84
ГИП	Клепикова		01.84
Рук.гр.	Горлова		23.12.83
Провер.	Клепикова		01.84
Разраб.	Горлова		23.12.83

1.152.1-8.2 31000

Блок арматурный (АБ7... АБ9)

Стадия	Лист	Листов
Р	1	2

ЦНИИЭП жилища

Формат	Зона	Поз.	Обозначение	Наименование	Кол.	Примечание
			Переменные	данные для исполнений:		
				1.152.1-8.2 31000-01		АБ8
				Сборочные единицы		
А3		6	1.152.1-8.2 11100-01	Каркас КР 2	2	
А3		7	1.152.1-8.2 11200-02	Каркас КР 5	1	
А3		8	1.152.1-8.2 11300-01	Каркас КР 7	2	
А3		9	1.152.1-8.2 11400-04	Каркас КР 13	1	
А3		10	1.152.1-8.2 11500-01	Каркас гнутый КР17	2	
				1.152.1-8.2 31000-01		АБ9
				Сборочные единицы		
А3		6	1.152.1-8.2 11100-01	Каркас КР 2	2	
А3		7	1.152.1-8.2 11200-02	Каркас КР 5	1	
А3		8	1.152.1-8.2 11300-02	Каркас КР 8	2	
А3		9	1.152.1-8.2 31100	Каркас КР 14	1	
А3		10	1.152.1-8.2 11500-03	Каркас гнутый КР19	2	

Подпись и дата | Взам. инв.№ | Инв.№ подл.

1.152.1-8.2 31000

Лист 2

19905 24

https://jbi-tyumen.ru/

https://jbi-tyumen.ru/

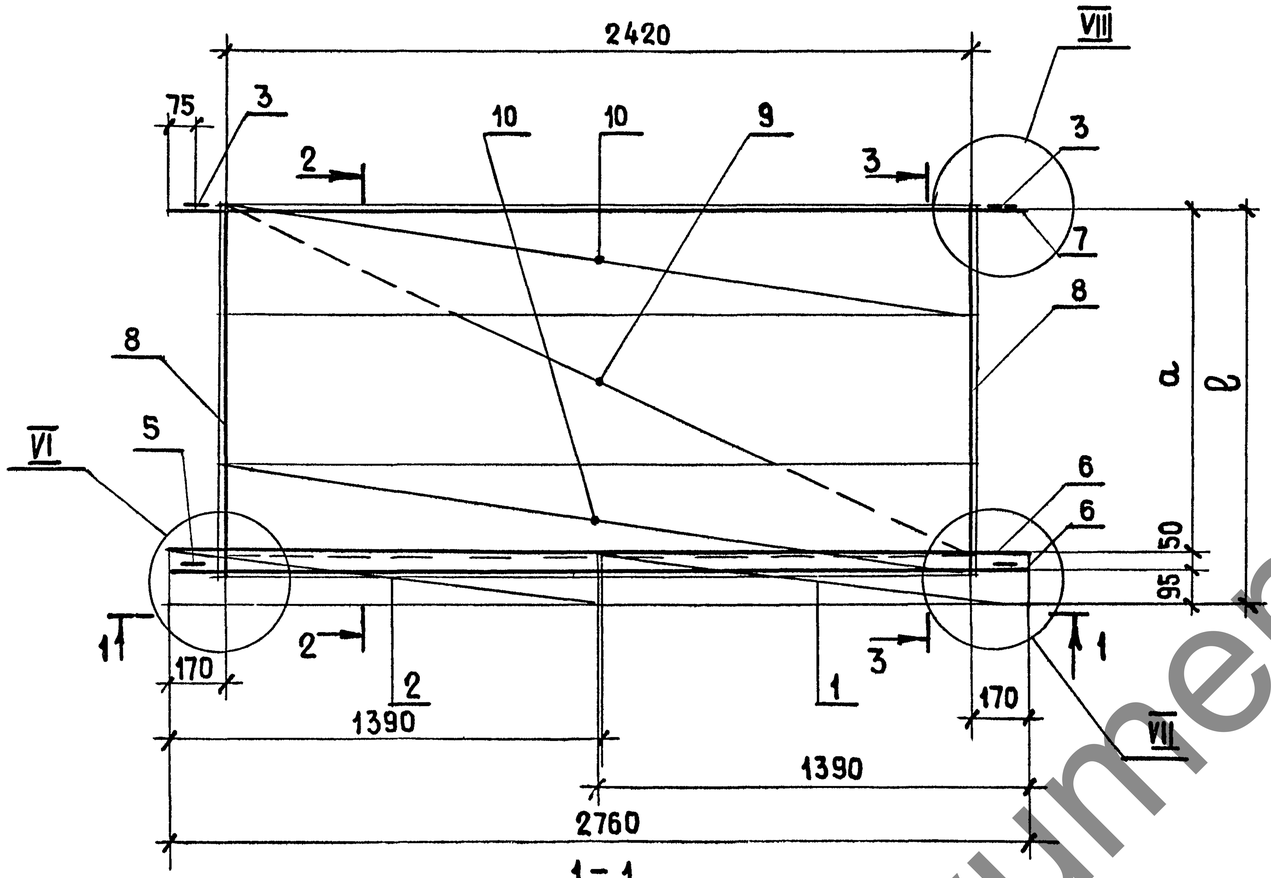

1 – 1

поз. 1...3; 5...10 условно не показаны

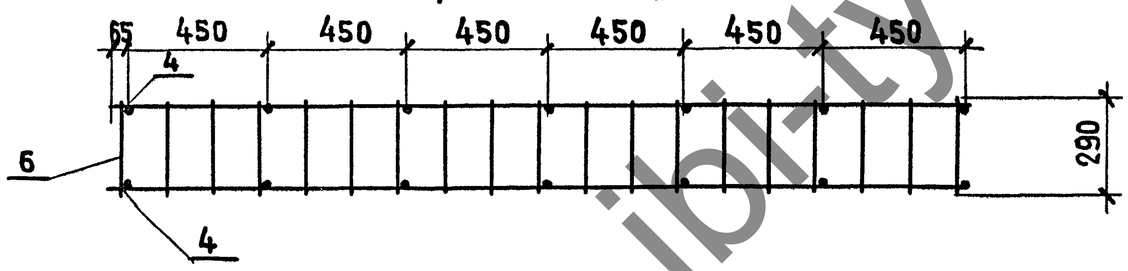

2 – 2

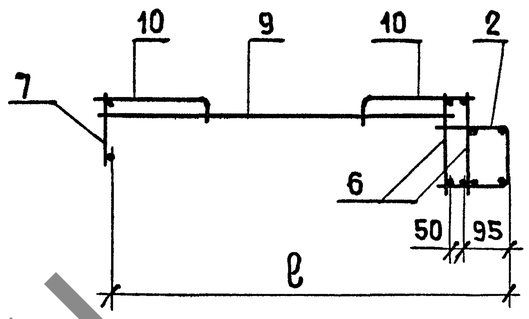

3 – 3

поз. 3; 5; 8 условно не показаны

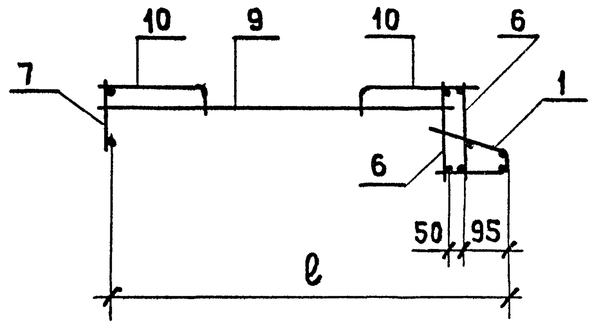

Узел VI см. 1.152.1-8.2 00000 Д3

Узел VII см. 1.152.1-8.2 00000 Д4

Узел VIII см. 1.152.1-8.2 00000 Д5

Обозначение	Марка	a, мм	ℓ, мм	Масса, кг
1.152.1-8.2 31000	АБ7	1095	1240	18,66
-01	АБ8	1395	1540	20,13
-02	АБ9	1695	1840	21,86

Нач.отд.	Росинский		01.84
ГИП	Клепикова		01.84
Рук.гр.	Горлова		13.12.83
Пров.	Клепикова		01.84
Разраб.	Горлова		13.12.83

1.152.1-8.2 31000 СБ

Блок арматурный (АБ7...АБ9)

Сборочный чертеж

Стадия	Масса	Масштаб
Р	см. табл.	—
Лист	Листов 1	

ЦНИИЭП жилища

Инв.№ подл. | Подпись и дата | Взам.инв.№

19905 25

jbi-tyumen.ru

https://jbi-tyumen.ru/

https://jbi-tyumen.ru/

Формат	Зона	Поз.	Обозначение	Наименование	Кол.	Примечание
				Документация		
А3			1.152.1-8.2 41000 СБ	Сборочный чертеж		
А3			1.152.1-8.2 00000 Д3	Узел VI		
А3			1.152.1-8.2 00000 Д4	Узел VII		
А3			1.152.1-8.2 00000 Д5	Узлы VIII, IX		
				Сборочные единицы		
А3		1	1.152.1-8.2 11600-02	Каркас гнутый КР24	1	
А4		2	1.152.1-8.2 21100-01	Каркас гнутый КР27	1	
А4		3	1.152.1-8.2 11700-01	Петля строповочная П2	2	
				Детали		Масса ед., кг
Б4		4	1.152.1-8.2 00001	Ф4 ВрI ГОСТ 6727-80 ℓ=80	14	0,01
А4		5	1.152.1-8.2 11700-03	Петля строповочная П4	2	
			Переменные данные для исполнений:			
				1.152.1-8.2 41000		АБ10
				Сборочные единицы		
А3		6	1.152.1-8.2 11100-01	Каркас КР2	2	
А3		7	1.152.1-8.2 11200-02	Каркас КР5	1	
А3		8	1.152.1-8.2 11300	Каркас КР6	2	
А3		9	1.152.1-8.2 11400-03	Каркас КР12	1	
А3		10	1.152.1-8.2 11500-01	Каркас гнутый КР17	2	

Инв. № подл. | Подпись и дата | Взам. инв. №

Нач. отд.	Росинский		01.84
ГИП	Клепикова		01.84
Рук. гр.	Горлова		23.12.83
Проверил	Клепикова		01.84
Разработ.	Горлова		23.12.83

1.152.1-8.2 41000

Блок арматурный (АБ10...АБ12)

Стадия	Лист	Листов
Р	1	2

ЦНИИЭП жилища

Формат	Зона	Поз.	Обозначение	Наименование	Кол.	Примечание
				Переменные данные для исполнений:		
				1.152.1-8.2 41000-01		АБ11
				Сборочные единицы		
А3		6	1.152.1-8.2 11100-01	Каркас КР2	2	
А3		7	1.152.1-8.2 11200-02	Каркас КР5	1	
А3		8	1.152.1-8.2 11300-01	Каркас КР7	2	
А3		9	1.152.1-8.2 11400-04	Каркас КР13	1	
А3		10	1.152.1-8.2 11500-01	Каркас гнутый КР17	2	
				1.152.1-8.2 41000-02		АБ12
				Сборочные единицы		
А3		6	1.152.1-8.2 11.100-01	Каркас КР2	2	
А3		7	1.152.1-8.2 11.200-02	Каркас КР5	1	
А3		8	1.152.1-8.2 11.300-02	Каркас КР8	2	
А3		9	1.152.1-8.2 31.100	Каркас КР14	1	
А3		10	1.152.1-8.2 11500-03	Каркас гнутый КР19	2	

Инв. № подл. | Подпись и дата | Взам. инв. №

1.152.1-8.2 41000

Лист 2

jbi-tyumen.ru

https://jbi-tyumen.ru/

https://jbi-tyumen.ru/

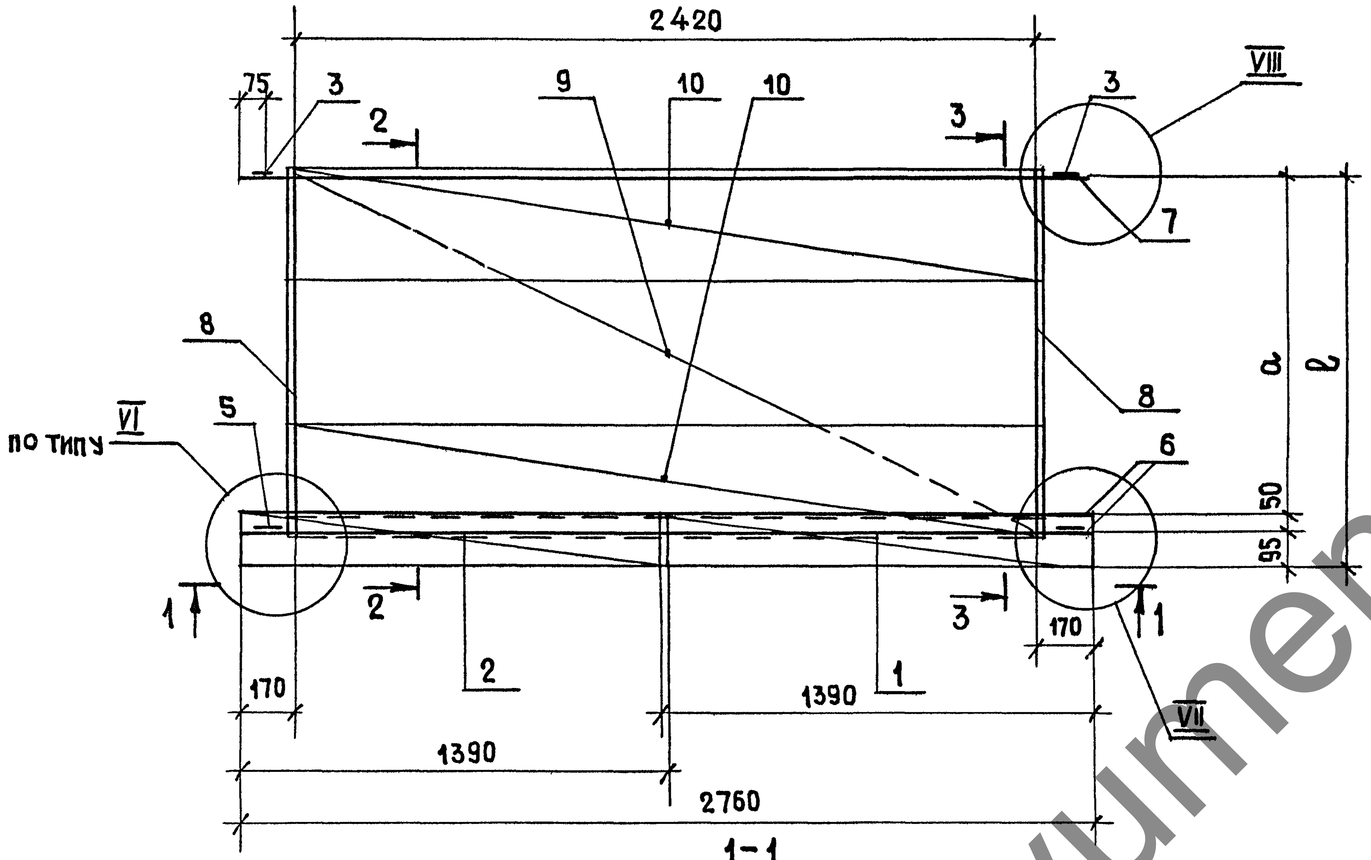

1-1

поз. 1...3; 5...9 условно не показаны

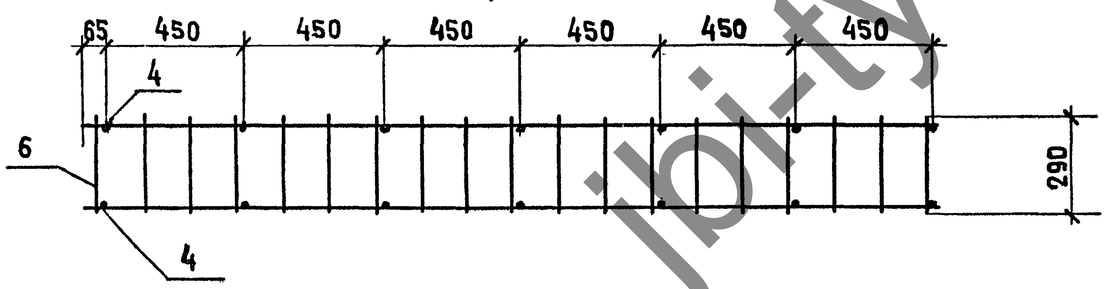

2-2

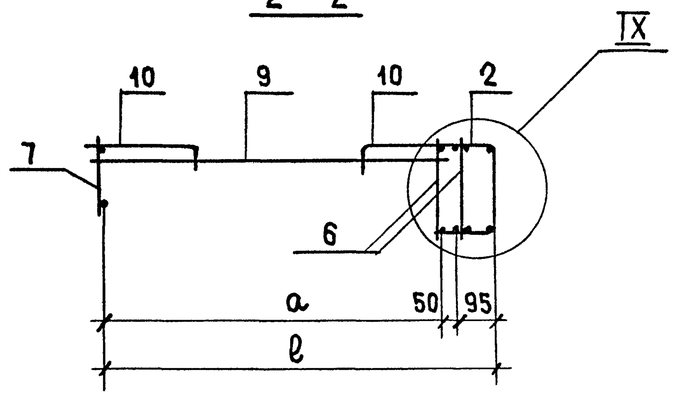

3-3

поз. 3; 5; 8 условно не показаны

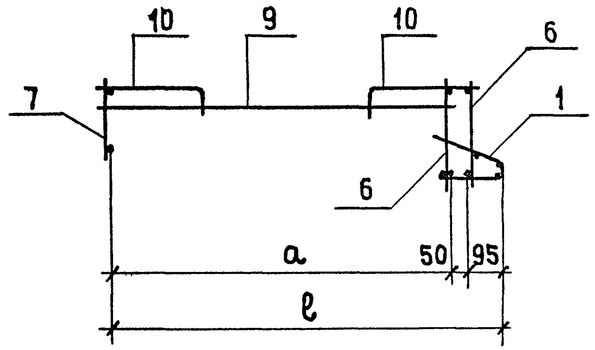

Узел VI см. 1.152.1-8.2 00000 Д3

Узел VII см. 1.152.1-8.2 00000 Д4

Узлы VIII; IX см. 1.152.1-8.2 00000 Д5

Обозначение	Марка	a, мм	ℓ, мм	Масса, кг
1.152.1-8.2 41000	АБ10	1095	1240	18,66
-01	АБ11	1395	1540	20,13
-02	АБ12	1695	1840	21,86

Нач.отд.	Росинский		01.84
ГИП	Клепикова		01.84
Рук.гр.	Горлова		13.12.83
Провер.	Клепикова		01.84
Разраб.	Горлова		13.12.83

1.152.1-8.2 41 000 СБ

Блок арматурный (АБ10...АБ12)

Сборочный чертеж

Стадия	Масса	Масштаб
Р	см. табл.	1:20
Лист	Листов 1	

ЦНИИЭП жилища

Инв.№ подл. | Подпись и дата | Взам.инв.№

19905 27

jbi-tyumen.ru

https://jbi-tyumen.ru/

https://jbi-tyumen.ru/

Рис. 1

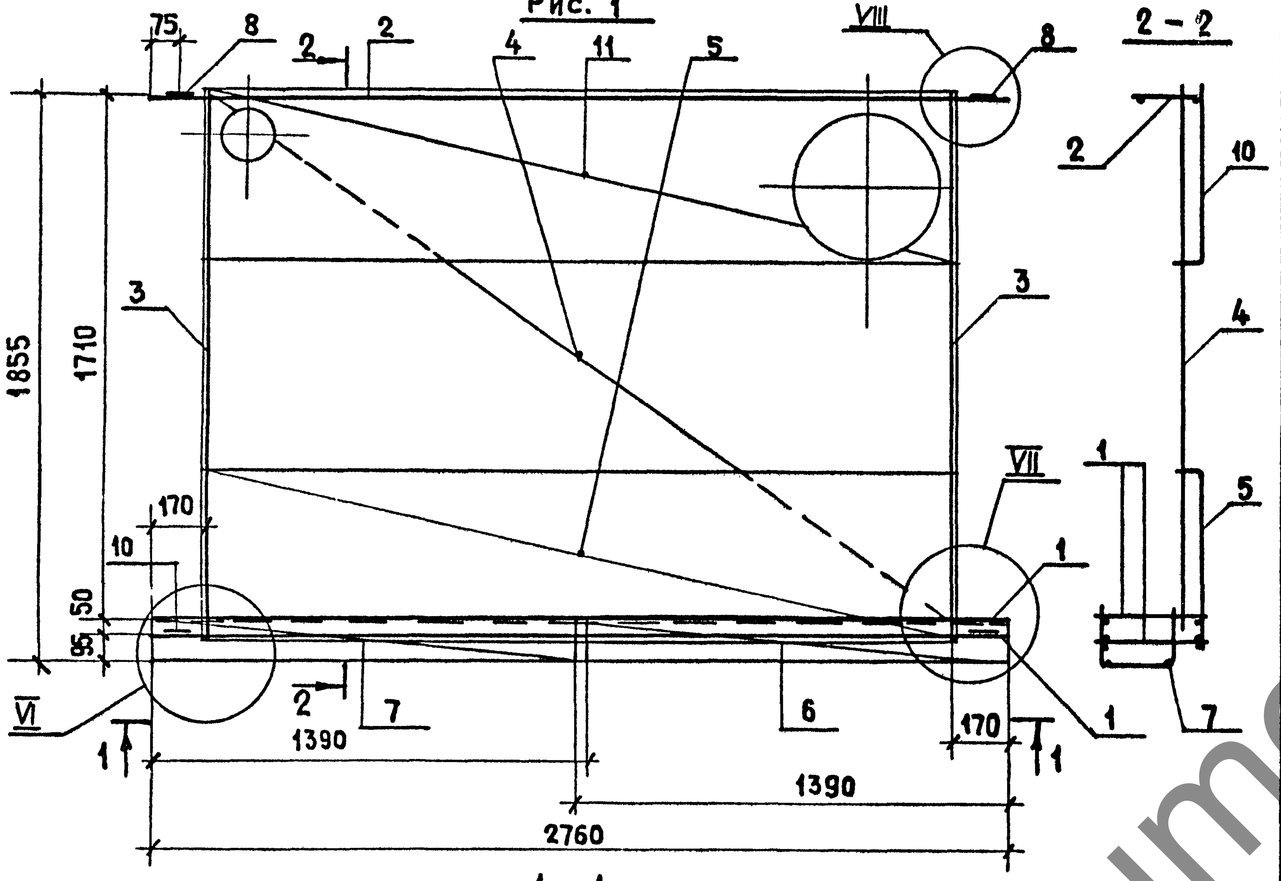

1 – 1

ПОЗИЦИИ 2...8;10;11 УСЛОВНО НЕ ПОКАЗАНЫ

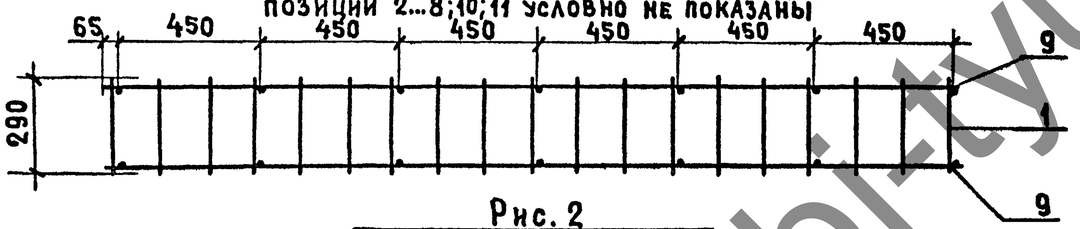

Рис. 2

ОСТАЛЬНОЕ – СМ. РИС.1

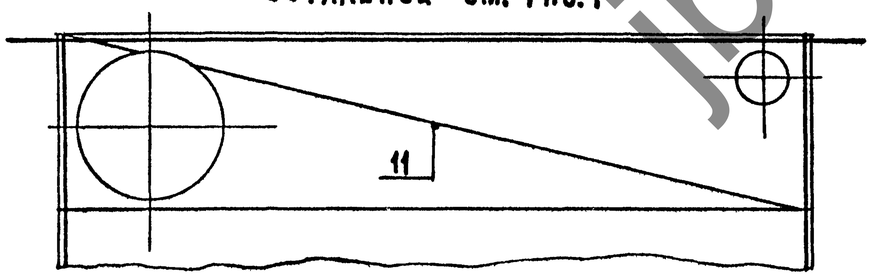

Обозначение	Марка	Рис.	Масса, кг
1.152.1-8.2 51000	АБ 13	1	22,48
-01	АБ 14	2	22,48

Формат	Зона	Поз.	Обозначение	Наименование	Кол.	Примечание
				Документация		
А3			1.152.1-8.2 00 000Д3	Узел VI		
А3			1.152.1-8.2 00 000Д4	Узел VII		
А3			1.152.1-8.2 00 000Д5	Узел VIII		
				Сборочные единицы		
А3		1	1.152.1-8.2 11 100-01	Каркас КР2	2	
А3		2	1.152.1-8.2 11 200-02	Каркас КР5	1	
А3		3	1.152.1-8.2 11 300-02	Каркас КР8	2	
А3		4	1.152.1-8.2 31 100-01	Каркас КР15	1	
А3		5	1.152.1-8.2 11 500-03	Каркас гнутый КР19	1	
А3		6	1.152.1-8.2 11 600-02	Каркас гнутый КР24	1	
А3		7	1.152.1-8.2 11 600-03	Каркас гнутый КР25	1	
А4		8	1.152.1-8.2 11 700-01	Петля строповочная П2	2	
				Детали		Масса, ед. кг
Б4		9	1.152.1-8.2 00 001	Ф4 ВрI ГОСТ6727-80 ℓ=80	14	0,01
А4		10	1.152.1-8.2 11 700-03	Петля строповочная П4	2	
				Переменные данные для исполнений:		
				1.152.1-8.2 51000		АБ13
				Сборочные единицы		
А3		11	1.152.1-8.2 51100	Каркас гнутый КР20	1	
				1.152.1-8.2 51000-01		АБ14
				Сборочные единицы		
А3		11	1.152.1-8.2 51100-01	Каркас гнутый КР21	1	

Нач.отд.	Росинский		01.84
ГИП	Клепикова		01.84
Рук.гр.	Горлова		13.12.83
Пров.	Клепикова		01.84
Разраб.	Горлова		13.12.83

1.152.1-8.2 51000

Блок арматурный (АБ13; АБ14)

Стадия	Масса	Масштаб
Р	см. табл.	1:20
Лист	Листов 1	

ЦНИИЭП жилища

Инв.№ подл. | Подпись и дата | Взам.инв.№

19905 28

jbi-tyumen.ru

https://jbi-tyumen.ru/

https://jbi-tyumen.ru/

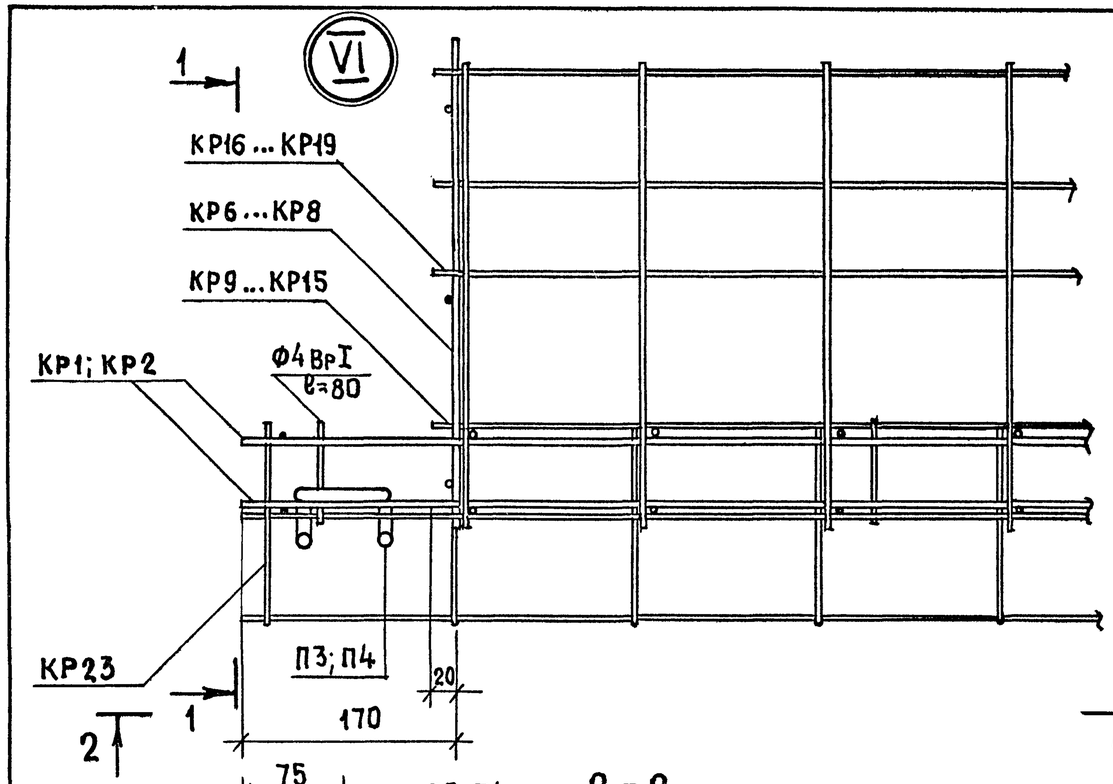

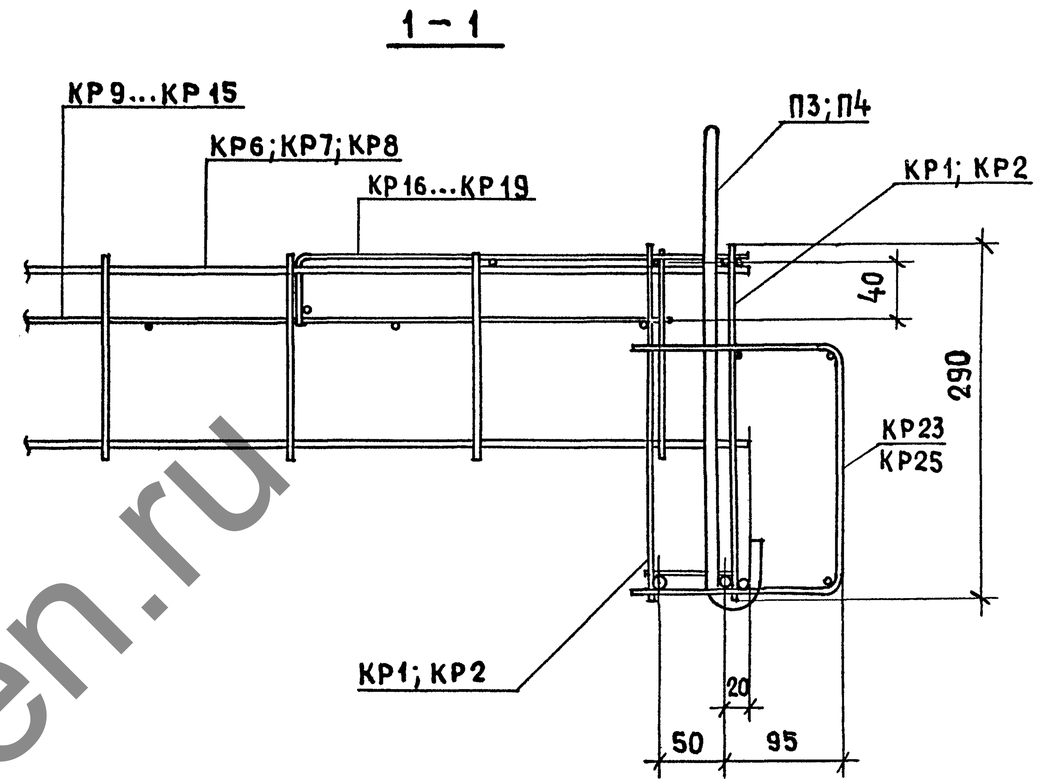

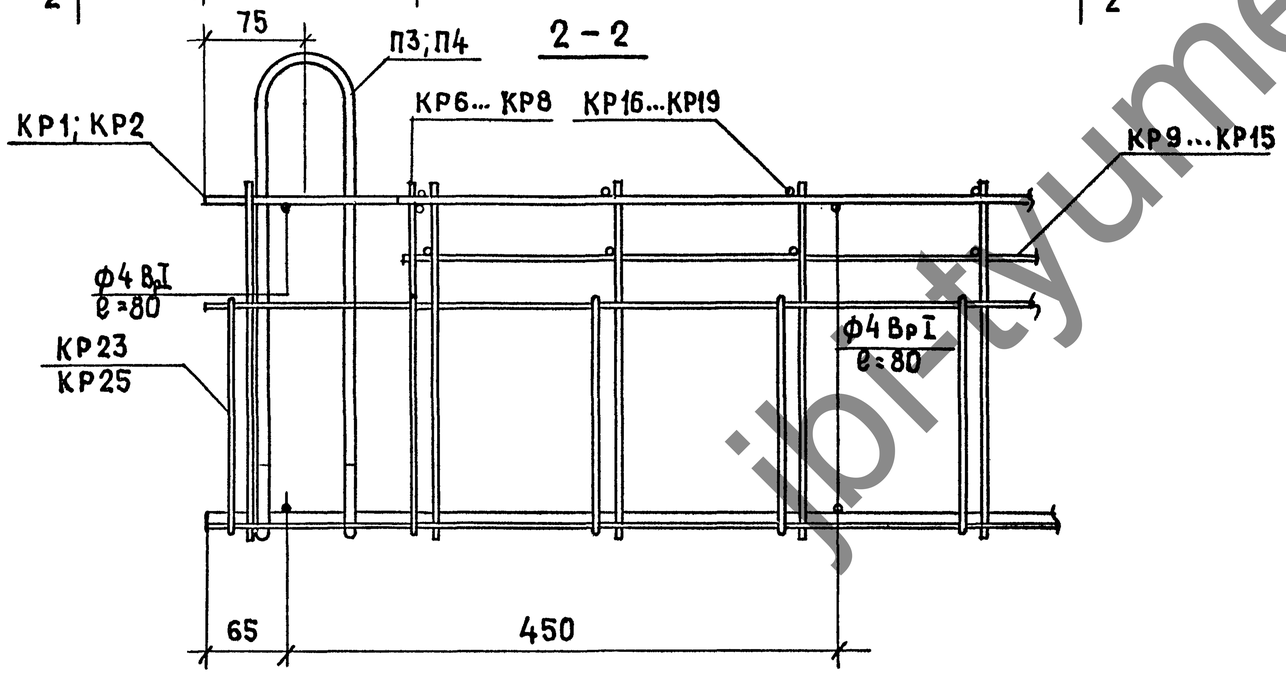

jbi-tyumen.ru

				1.152.1-8.2 00000 ДЗ			
НАЧ.ОТД.	Росинский		01.84	Узел VI	Стадия	Лист	Листов
ГИП	Клепикова		01.84		Р		1
Рук.гр.	Горлова		13.12.83		ЦНИИЭП жилища		
Проверил	Клепикова		01.84				
Разработ.	Горлова		13.12.83				

Инв.№ подл. | Подпись и дата | Взам.инв.№

19905 29

https://jbi-tyumen.ru/

https://jbi-tyumen.ru/

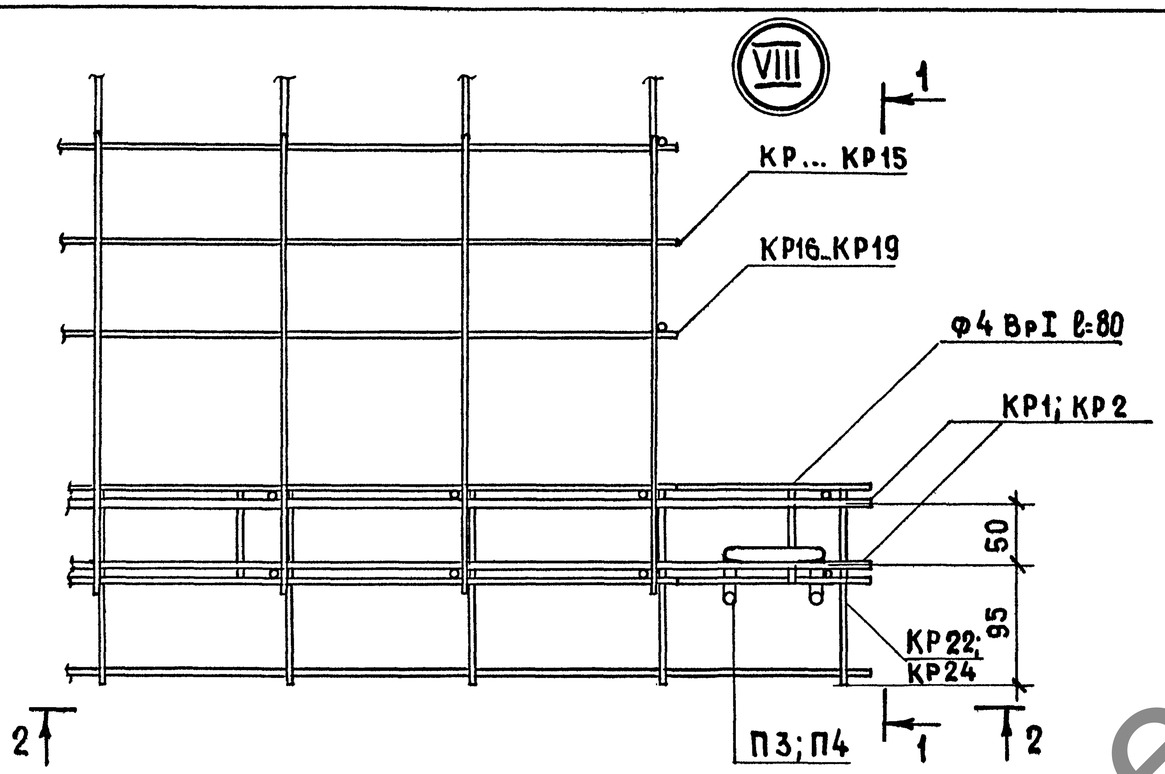

1 – 1

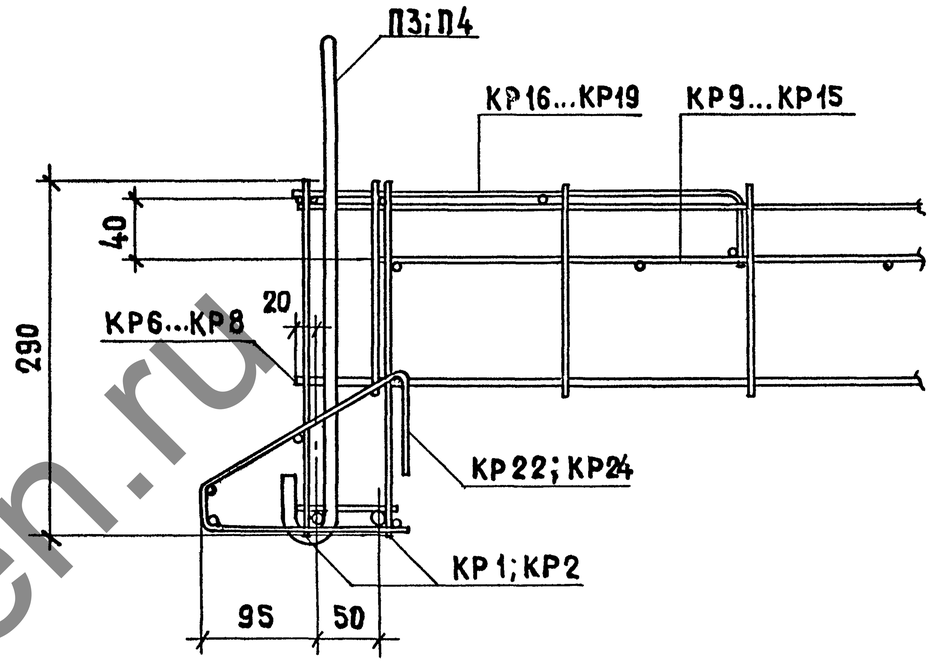

2 – 2

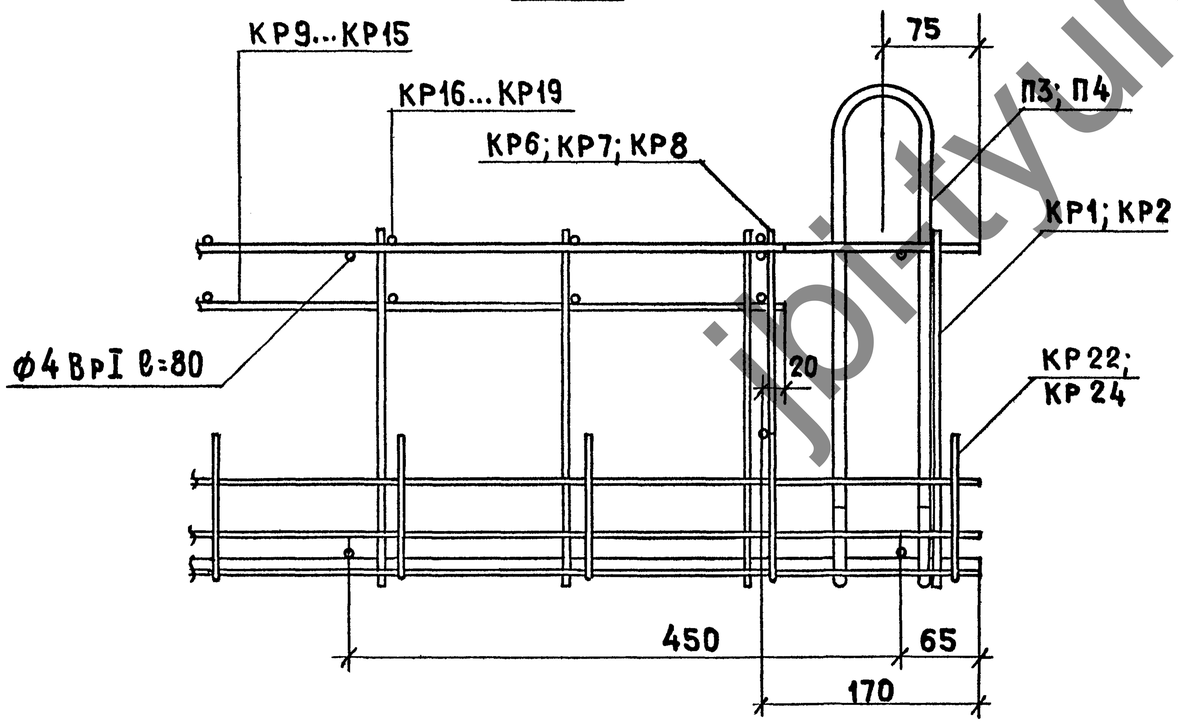

				1.152.1-8.2 00000 Д4		
Нач.отд.	Росинский		01.84	Узел VII	Стадия	Лист	Листов
ГИП	Клепикова		01.84		Р		1
Рук.гр.	Горлова		13.12.83		ЦНИИЭП жилища		
Проверил	Клепикова		01.84				
Разработ.	Горлова		13.12.83				

Инв.№ подл. | Подпись и дата | Взам. инв.№

19905 30

jbi-tyumen.ru

https://jbi-tyumen.ru/

https://jbi-tyumen.ru/

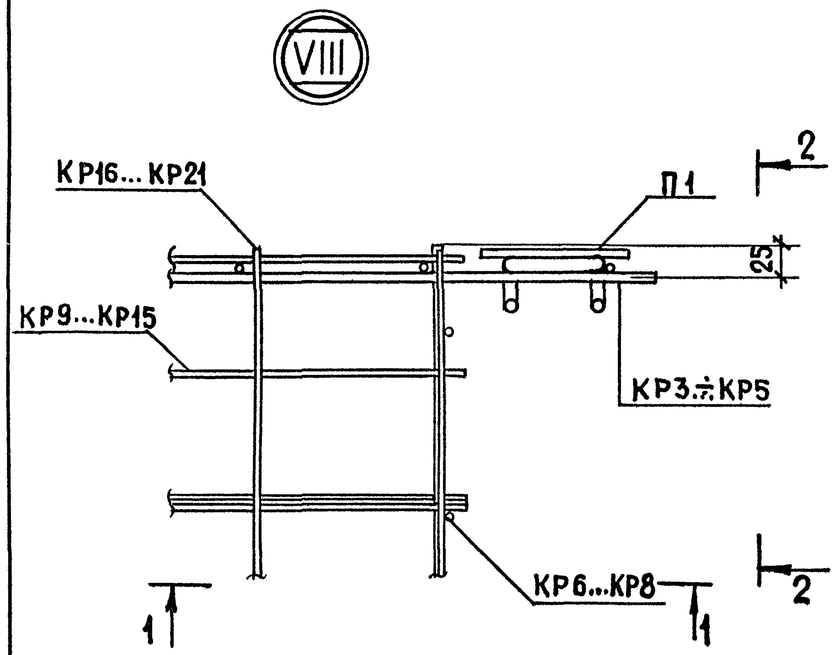

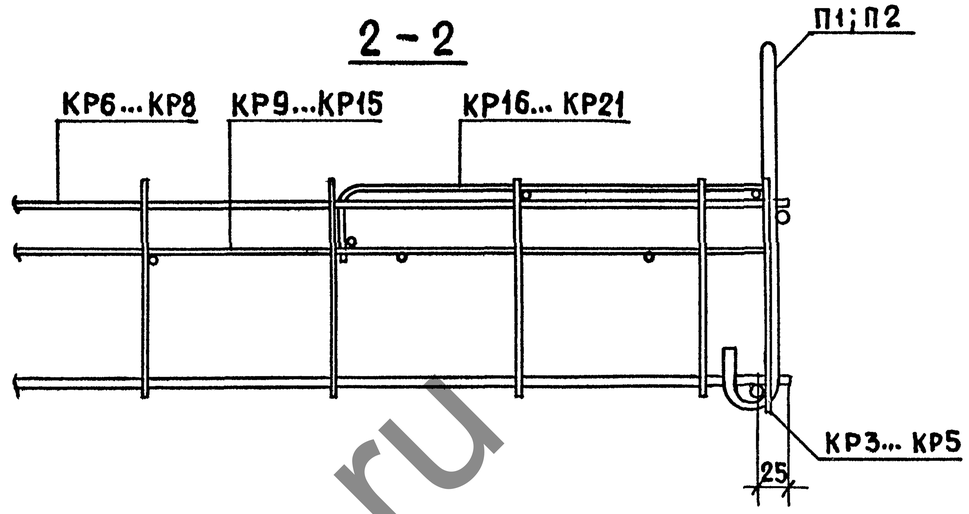

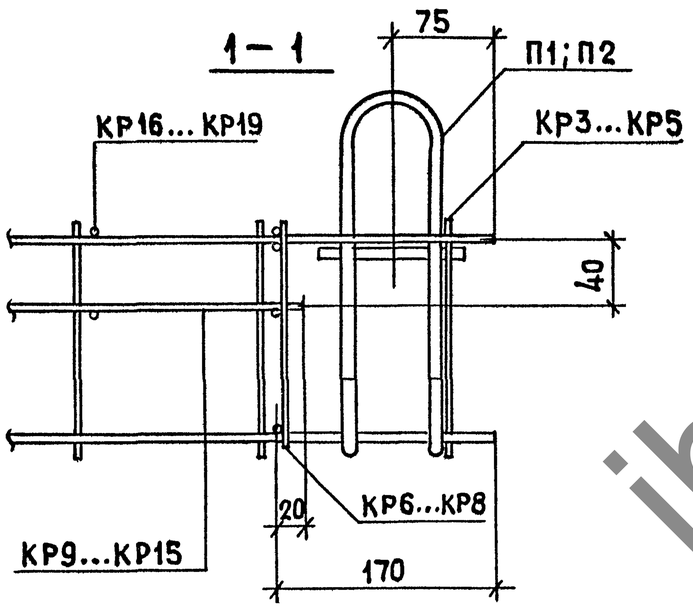

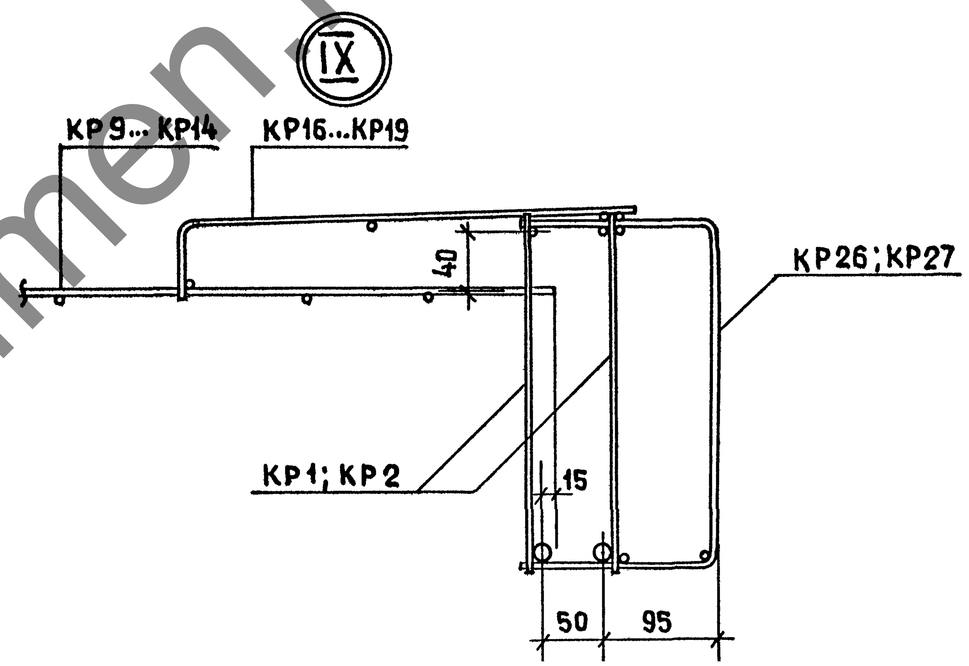

jbi-tyumen.ru

				1.152.1-8.2 00000 ДЗ		
НАЧ.ОТД.	РОСИНСКИЙ		01.84	Узлы VIII ; IX	Стадия	Лист	Листов
ГИП	КЛЕПИКОВА		01.84		Р		1
РУК.ГР.	ГОРЛОВА		13.12.83		ЦНИИЭП жилища		
ПРОВЕРИЛ	КЛЕПИКОВА		01.84				
РАЗРАБОТ.	ГОРЛОВА		13.12.83				

ИНВ.№ ПОДЛ. | ПОДПИСЬ И ДАТА | ВЗАМ. ИНВ.№

19905 31

https://jbi-tyumen.ru/

https://jbi-tyumen.ru/

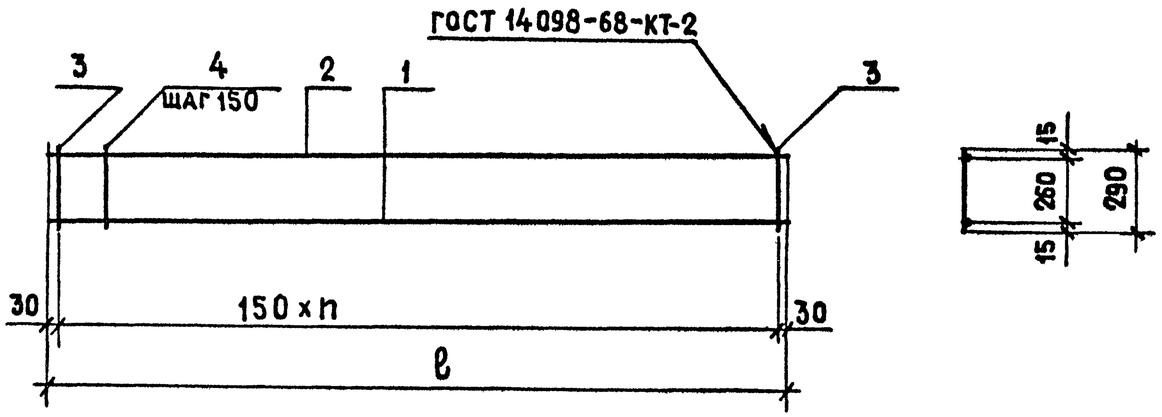

Обозначение	Марка	n	ℓ, мм	Масса, кг
1.152.1-8.2 11100	КР1	16	2760	2,40
-01	КР2	18	2760	2,69

Формат	Зона	Поз.	Обозначение	Наименование	Кол.	Примечание
			Переменные данные для исполнений:			
				1.152.1-8.2 11100		КР1
				Детали		масса ед. кг
Б4		1	1.152.1-8.2 00 031	Ф10 АIII ГОСТ 5781-82 ℓ=2460	1	1,52
Б4		2	1.152.1-8.2 00 026	Ф5 ВрI ГОСТ 6727-80 ℓ=2460	1	0,35
Б4		3	1.152.1-8.2 00 024	Ф5 ВрI ГОСТ 6727-80 ℓ=290	2	0,04
Б4		4	1.152.1-8.2 00 004	Ф4 ВрI ГОСТ 6727-80 ℓ=290	15	0,03
				1.152.1-8.2 11100-01		КР2
				Детали		
Б4		1	1.152.1-8.2 00 032	Ф10 АIII ГОСТ 5781-82 ℓ=2760	1	1,70
Б4		2	1.152.1-8.2 00 027	Ф5 ВрI ГОСТ 6727-80 ℓ=2760	1	0,40
Б4		3	1.152.1-8.2 00 024	Ф5 ВрI ГОСТ 6727-80 ℓ=290	2	0,04
Б4		4	1.152.1-8.2 00 004	Ф4 ВрI ГОСТ 6727-80 ℓ=290	17	0,03

Нач.отд.	Росинский		01.84
ГИП	Клепикова		01.84
Рук.гр.	Горлова		13.12.83
Проверил	Клепикова		01.84
Разработ.	Горлова		13.12.83

1.152.1-8.2 11100

Каркас (КР1; КР2)

Стадия	Масса	Масштаб
Р	см. табл.	—
Лист	Листов 1	

ЦНИИЭП жилища

Инв.№ подл. | Подпись и дата | Взам. инв.№

19905 32

jbi-tyumen.ru

https://jbi-tyumen.ru/

https://jbi-tyumen.ru/

Рис. 1

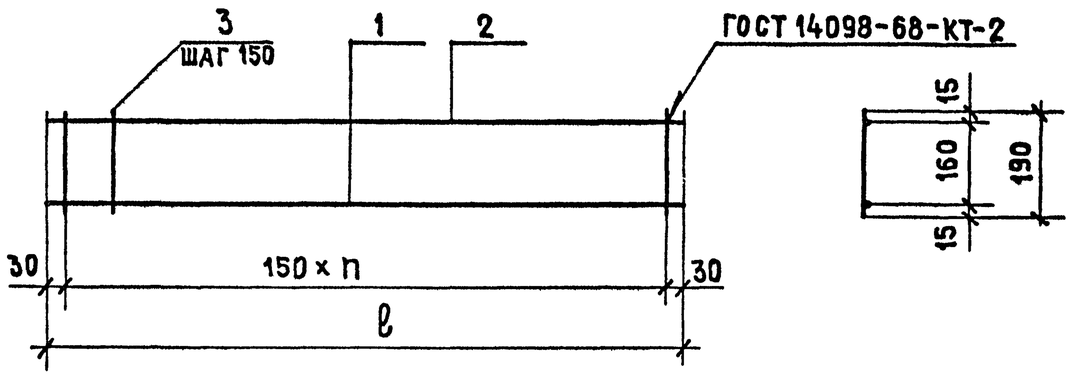

Рис. 2

ОСТАЛЬНОЕ — СМ. РИС. 1

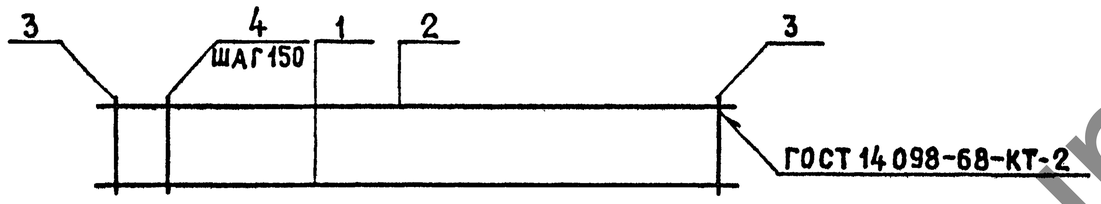

Обозначение	Марка	Рис.	n	ℓ, мм	Масса, кг
1.152.1-8.2 11200	КР3	1	16	2460	1,54
-01	КР4	2	16	2460	2,23
-02	КР5	2	18	2760	2,5

Формат	Зона	Поз.	Обозначение	Наименование	Кол.	Примечание
				Переменные данные для исполнений:		
				1.152.1-8.2 11200		КР3
				Детали		масса ед., кг
Бч		1	1.152.1-8.2 00 029	Ф8 AIII ГОСТ 5781-82 ℓ=2460	1	0,97
Бч		2	1.152.1-8.2 00 022	Ф4 ВрI ГОСТ 6727-80 ℓ=2460	1	0,23
Бч		3	1.152.1-8.2 00 003	Ф4 ВрI ГОСТ 6727-80 ℓ=190	17	0,02
				1.152.1-8.2 11200-01		КР4
				Детали		
Бч		1	1.152.1-8.2 00 031	Ф10 AIII ГОСТ 5781-82 ℓ=2460	1	1,52
Бч		2	1.152.1-8.2 00 026	Ф5 ВрI ГОСТ 6727-80 ℓ=2460	1	0,35
Бч		3	1.152.1-8.2 00 023	Ф5 ВрI ГОСТ 6727-80 ℓ=190	2	0,03
Бч		4	1.152.1-8.2 00 003	Ф4 ВрI ГОСТ 6727-80 ℓ=190	15	0,02
				1.152.1-8.2 11200-02		КР5
				Детали		
Бч		1	1.152.1-8.2 00 032	Ф10 AIII ГОСТ 5781-82 ℓ=2760	1	1,7
Бч		2	1.152.1-8.2 00 027	Ф5 ВрI ГОСТ 6727-80 ℓ=2760	1	0,40
Бч		3	1.152.1-8.2 00 023	Ф5 ВрI ГОСТ 6727-80 ℓ=190	2	0,03
Бч		4	1.152.1-8.2 00 003	Ф4 ВрI ГОСТ 6727-80 ℓ=190	17	0,02

Инв.№ подл. | Подпись и дата | Взам. инв.№

Нач.отд.	Росинский		07.84
ГИП	Клепикова		07.84
Рук.гр.	Горлова		13.12.83
Пров.	Клепикова		07.84
Разраб.	Горлова		13.12.83

1.152.1-8.2 11200

Каркас (КР3... КР5)

Стадия	Масса	Масштаб
Р	см. табл.	—

Лист | Листов 1

ЦНИИЭП жилища

19905 33

jbi-tyumen.ru

https://jbi-tyumen.ru/

https://jbi-tyumen.ru/

Рис. 1

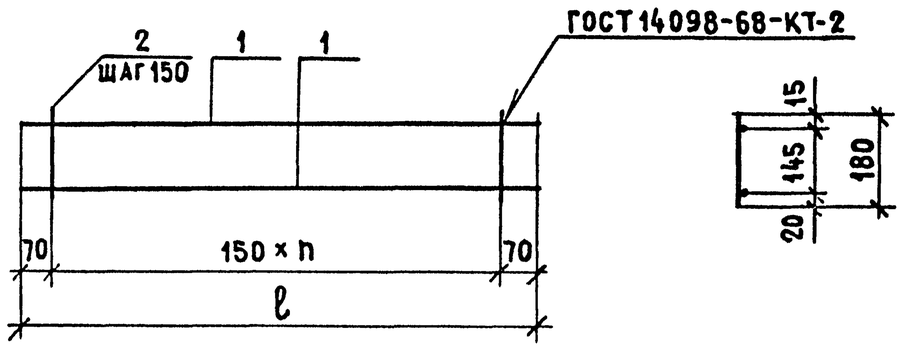

Рис. 2

остальное-см. рис.1

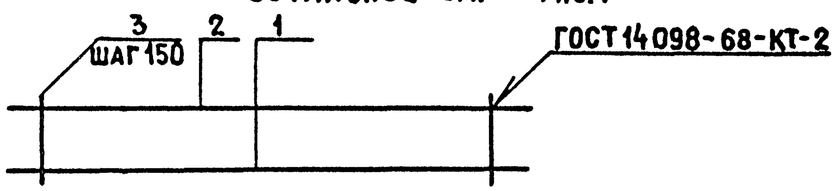

Обозначение	Марка	Рис.	n	ℓ, мм	масса, кг
1.152.1-8.2 11300	КР6	1	7	1190	0,38
-01	КР7	1	9	1490	0,64
-02	КР8	2	11	1790	0,8

Формат	Зона	Поз.	Обозначение	Наименование	Кол.	Примечание
			Переменные	данные для исполнений:		
				1.152.1-8.2 11300		КР6
				Детали		масса, ед. кг
Б4		1	1.152.1-8.2 00 013	ф4 ВрI ГОСТ6727-80 ℓ=1190	2	0,11
Б4		2	1.152.1-8.2 00 002	ф4 ВрI ГОСТ6727-80 ℓ=180	8	0,02
				1.152.1-8.2 11300-01		КР7
				Детали		
Б4		1	1.152.1-8.2 00 025	ф5 ВрI ГОСТ6727-80 ℓ=1490	2	0,22
Б4		2	1.152.1-8.2 00 002	ф4 ВрI ГОСТ6727-80 ℓ=180	10	0,02
				1.152.1-8.2 11300-02		КР8
				Детали		
Б4		1	1.152.1-8.2 00 028	ф6 AIII ГОСТ5781-82 ℓ=1790	1	0,40
Б4		2	1.152.1-8.2 00 018	ф4 ВрI ГОСТ6727-80 ℓ=1790	1	0,16
Б4		3	1.152.1-8.2 00 002	ф4 ВрI ГОСТ6727-80 ℓ=180	12	0,02

Нач.отд.	Росинский		01.84
ГИП	Клепикова		01.84
Рук.отд.	Горлова		13.12.83
Пров.	Клепикова		01.84
Разраб.	Горлова		13.12.83

1.152.1-8.2 11300

Каркас (КР6...КР8)

Стадия	Масса	Масштаб
Р	см. табл.	—
Лист	Листов 1	

ЦНИИЭП жилища

Инв.№ подл. | Подпись и дата | Взам. инв.№

19905 34

https://jbi-tyumen.ru/

https://jbi-tyumen.ru/

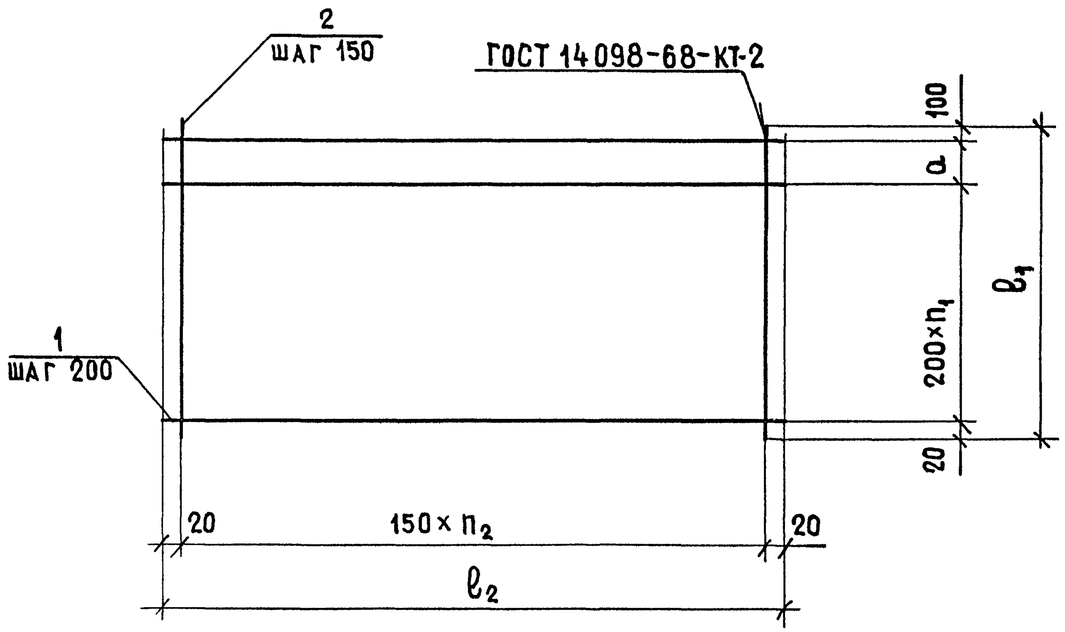

Обозначение	Марка	a, мм	n_1	n_2	ℓ_1, мм	ℓ_2, мм	Масса, кг
1.152.1-8.2 11400	КР 9	0	5	14	1120	2140	2,7
-01	КР10	100	6	14	1420	2140	3,55
-02	КР11	0	8	14	1720	2140	4,2
-03	КР12	0	5	16	1120	2440	3,02
-04	КР13	100	6	16	1420	2440	3,97

Формат	Зона	Поз.	Обозначение	Наименование	Кол.	Примечание
				Переменные данные для исполнений:		
				1.152.1-8.2 11400		КР9
				Детали		масса, ед. кг
Б4		1	1.152.1-8.2 00 019	Ф4 ВрI ГОСТ 6727-80 ℓ=2140	6	0,2
Б4		2	1.152.1-8.2 00 012	Ф4 ВрI ГОСТ 6727-80 ℓ=1120	15	0,1
				1.152.1-8.2 11400-01		КР10
				Детали		
Б4		1	1.152.1-8.2 00 019	Ф4 ВрI ГОСТ 6727-80 ℓ=2140	8	0,2
Б4		2	1.152.1-8.2 00 016	Ф4 ВрI ГОСТ 6727-80 ℓ=1420	15	0,13
				1.152.1-8.2 11400-02		КР11
				Детали		
Б4		1	1.152.1-8.2 00 019	Ф4 ВрI ГОСТ 6727-80 ℓ=2140	9	0,2
Б4		2	1.152.1-8.2 00 017	Ф4 ВрI ГОСТ 6727-80 ℓ=1720	15	0,16
				1.152.1-8.2 11400-03		КР12
				Детали		
Б4		1	1.152.1-8.2 00 021	Ф4 ВрI ГОСТ 6727-80 ℓ=2440	6	0,22
Б4		2	1.152.1-8.2 00 012	Ф4 ВрI ГОСТ 6727-80 ℓ=1120	17	0,1
				1.152.1-8.2 11400-04		КР13
				Детали		
Б4		1	1.152.1-8.2 00 021	Ф4 ВрI ГОСТ 6727-80 ℓ=2440	8	0,22
Б4		2	1.152.1-8.2 00 016	Ф4 ВрI ГОСТ 6727-80 ℓ=1420	17	0,13

Нач.отд.	Росинский		01.84
ГИП	Клепикова		01.84
Рук.отд.	Горлова		13.12.83
Провер.	Клепикова		01.84
Разраб.	Горлова		13.12.83

1.152.1-8.2 11400

Каркас (КР9... КР13)

Стадия	Масса	Масштаб
Р	см. табл.	—
Лист	Листов 1	

ЦНИИЭП жилища

Инв.№ подл. | Подпись и дата | Взам. инв.№

jbi-tyumen.ru

https://jbi-tyumen.ru/

https://jbi-tyumen.ru/

Рис. 1

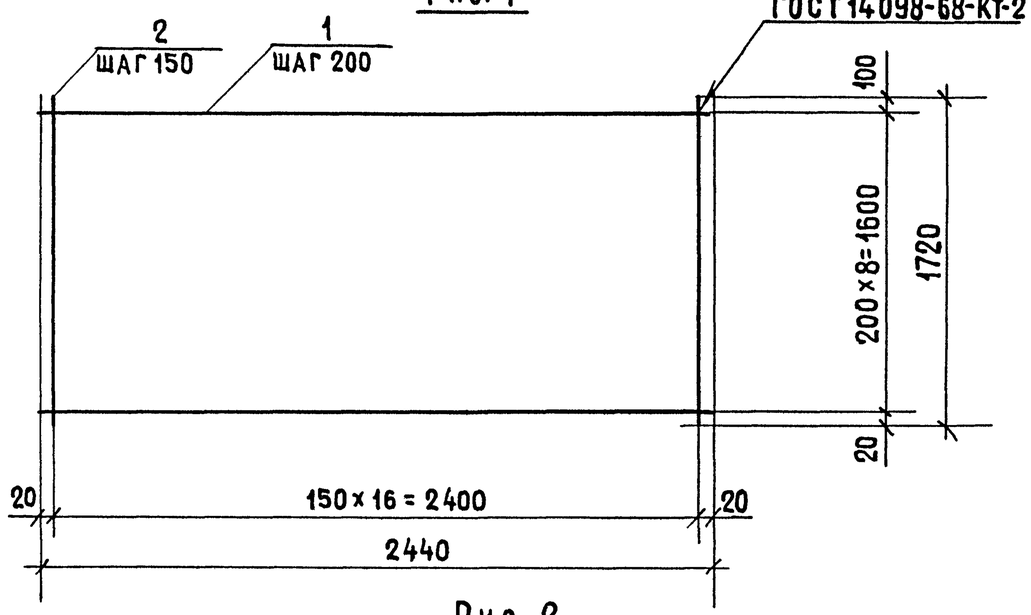

Рис. 2

ОСТАЛЬНОЕ — СМ. РИС. 1

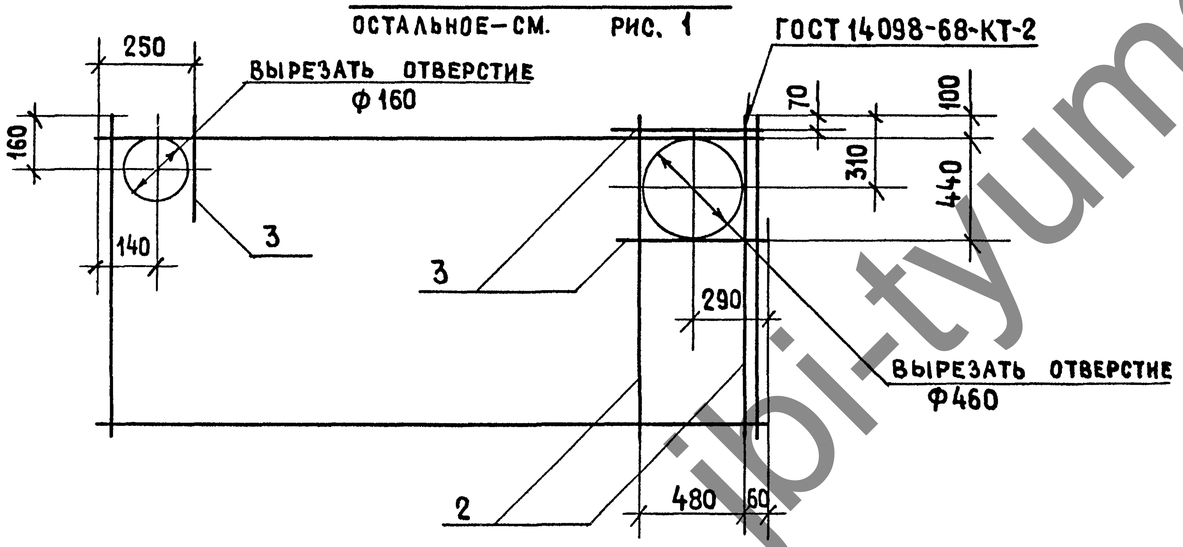

Обозначение	Марка	Рис.	Масса, кг
1.152.1-8.2 31100	КР14	1	4,7
-01	КР15	2	5,2

Формат	Зона	Поз.	Обозначение	Наименование	Кол.	Примечание
				Детали		масса ед., кг
Б4		1	1.152.1-8.2 00 021	Ф4 ВрI ГОСТ 6727-80 ℓ=2440	9	0,22
			Переменные	данные для исполнений:		
				1.152.1-8.2 31100		КР14
				Детали		
Б4		2	1.152.1-8.2 00 017	Ф4 ВрI ГОСТ 6727-80 ℓ=1720	17	0,16
				1.152.1-8.2 31100-01		КР15
				Детали		
Б4		2	1.152.1-8.2 00 017	Ф4 ВрI ГОСТ 6727-80 ℓ=1720	19	0,16
Б4		3	1.152.1-8.2 00 011	Ф4 ВрI ГОСТ 6727-80 ℓ= 650	3	0,06

Нач.отд.	Росинский		07.84
ГИП	Клепикова		07.84
Рук.отд.	Горлова		13.12.83
Провер.	Клепикова		07.84
Разраб.	Горлова		13.12.83

1.152.1-8.2 31100

Каркас (КР14; КР15)

Стадия	Масса	Масштаб
Р	см. табл.	—
Лист	Листов 1	

ЦНИИЭП жилища

Инв. № подл. | Подпись и дата | Взам. инв. №

19905 36

jbi-tyumen.ru

https://jbi-tyumen.ru/

https://jbi-tyumen.ru/

Рис. 1

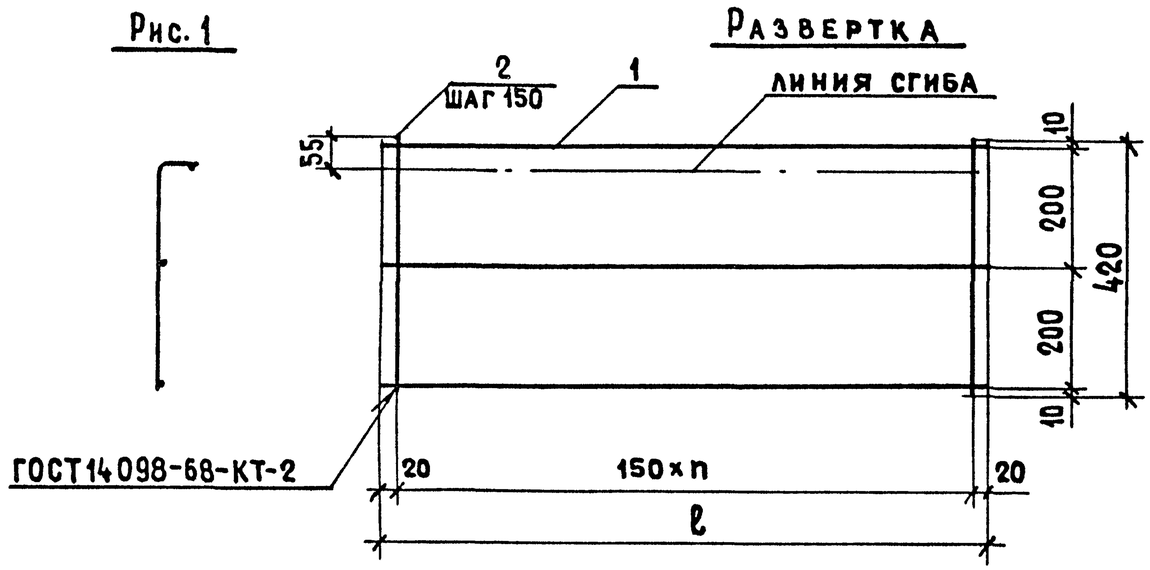

Рис. 2

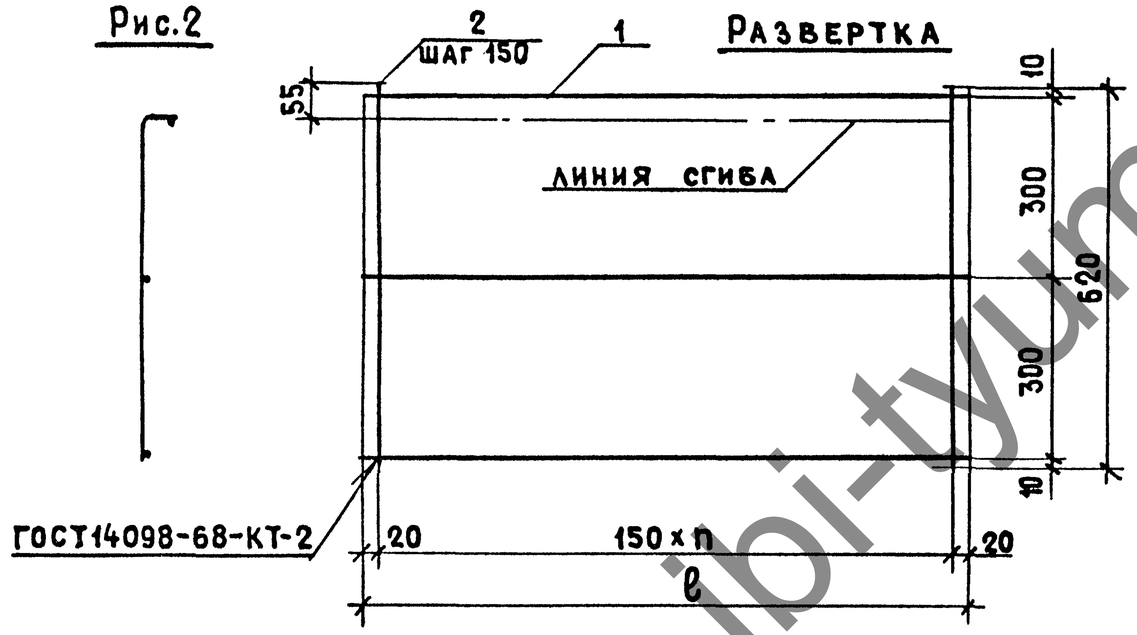

Обозначение	Марка	Рис.	n	ℓ, мм	масса, кг
1.152.1-8.2 11500	КР16	1	14	2140	1,2
-01	КР17	1	16	2440	1,34
-02	КР18	2	14	2140	1,5
-03	КР19	2	16	2440	1,68

Формат	Зона	Поз.	Обозначение	Наименование	Кол.	Примечание
			Переменные	данные для исполнений		
				1.152.1-8.2 11500		КР16
				Детали		масса ед., кг
Б4		1	1.152.1-8.2 00019	Ф4 ВрI ГОСТ6727-80 ℓ=2140	3	0,2
Б4		2	1.152.1-8.2 00005	Ф4 ВрI ГОСТ6727-80 ℓ=420	15	0,04
				1.152.1-8.2 11500-01		КР17
				Детали		
Б4		1	1.152.1-8.2 00021	Ф4 ВрI ГОСТ6727-80 ℓ=2440	3	0,22
Б4		2	1.152.1-8.2 00005	Ф4 ВрI ГОСТ6727-80 ℓ=420	17	0,04
				1.152.1-8.2 11500-02		КР18
				Детали		
Б4		1	1.152.1-8.2 00019	Ф4 ВрI ГОСТ6727-80 ℓ=2140	3	0,2
Б4		2	1.152.1-8.2 00009	Ф4 ВрI ГОСТ6727-80 ℓ=620	15	0,06
				1.152.1-8.2 11500-03		КР19
				Детали		
Б4		1	1.152.1-8.2 00021	Ф4 ВI ГОСТ6727-80 ℓ=2440	3	0,22
Б4		2	1.152.1-8.2 00009	Ф4 ВI ГОСТ6727-80 ℓ=620	17	0,06

Нач.отд.	Росинский		01.84
ГИП	Клепикова		01.84
Рук.гр.	Горлова		13.12.83
Пров.	Клепикова		01.84
Разраб.	Горлова		13.12.83

1.152.1-8.2 11500

Каркас гнутый (КР16...КР19)

Стадия	Масса	Масштаб
Р	см. табл.	—
Лист	Листов 1	

ЦНИИЭП жилища

Инв.№ подл. | Подпись и дата | Взам. инв.№

19905 37

jbi-tyumen.ru

https://jbi-tyumen.ru/

https://jbi-tyumen.ru/

Рис. 1

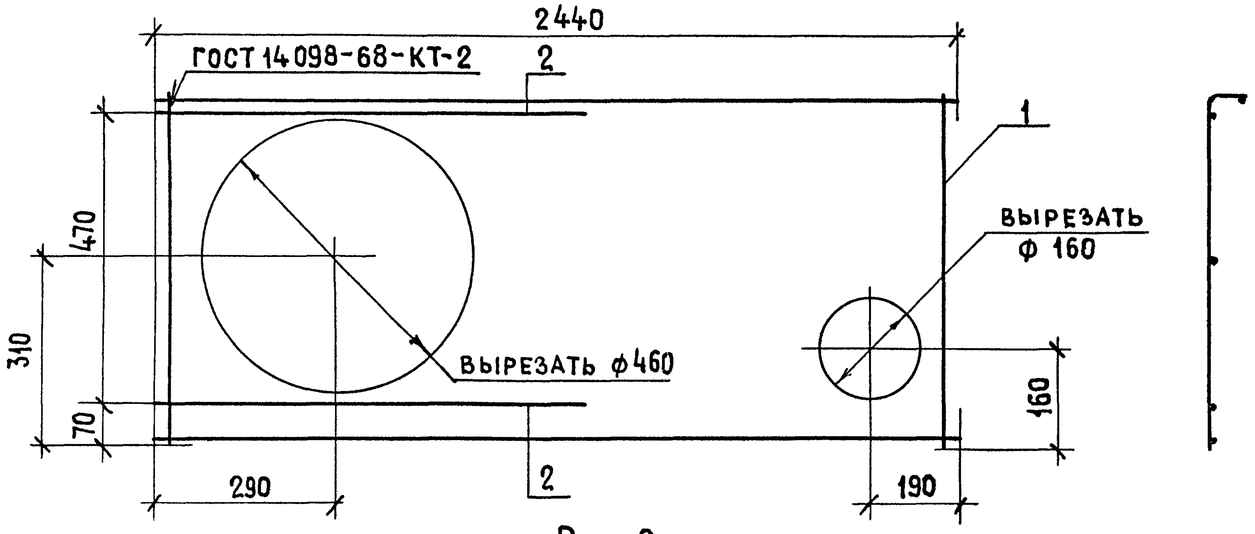

Рис. 2

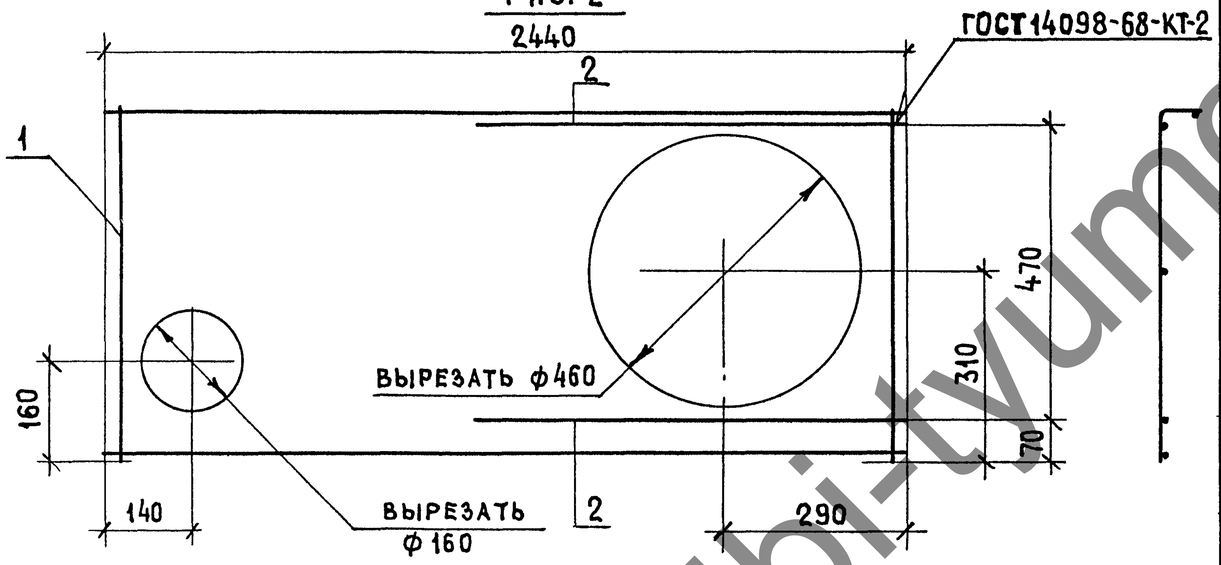

Обозначение	Марка	Рис.	Масса, кг
1.152.1-8.2 51100	КР20	1	1,8
-01	КР21	2	1,8

Формат	Зона	Поз.	Обозначение	Наименование	Кол.	Примечание
				1.152.1-8.2 51100		КР20
				Сборочные единицы		
А3		1	1.152.1-8.2 11500-03	Каркас гнутый КР19	1	
				Детали		Масса ед., кг
Б4		2	1.152.1-8.2 00011	Ф4 ВрI ГОСТ 6727-80 ℓ=650	2	0,06
				1.152.1-8.2 51100-01		КР21
			(то же	как для 1.152.1-8.2 51100)		
			Различие исполнений 1.152.1-8.2 51100 и 1.152.1-8.1 51100-01			
			по сборочному чертежу			

Нач. отд.	Росинский		01.84
ГИП	Клепикова		01.84
Рук. гр.	Горлова		13.12.83
Пров.	Клепикова		01.84
Разраб.	Горлова		13.12.83

1.152.1-8.2 51100

Каркас гнутый (КР20; КР21)

Стадия	Масса	Масштаб
Р	см. табл.	—
Лист	Листов 1	

ЦНИИЭП жилища

Инв.№ подл. | Подпись и дата | Взам. инв.№

https://jbi-tyumen.ru/

https://jbi-tyumen.ru/

Рис. 1

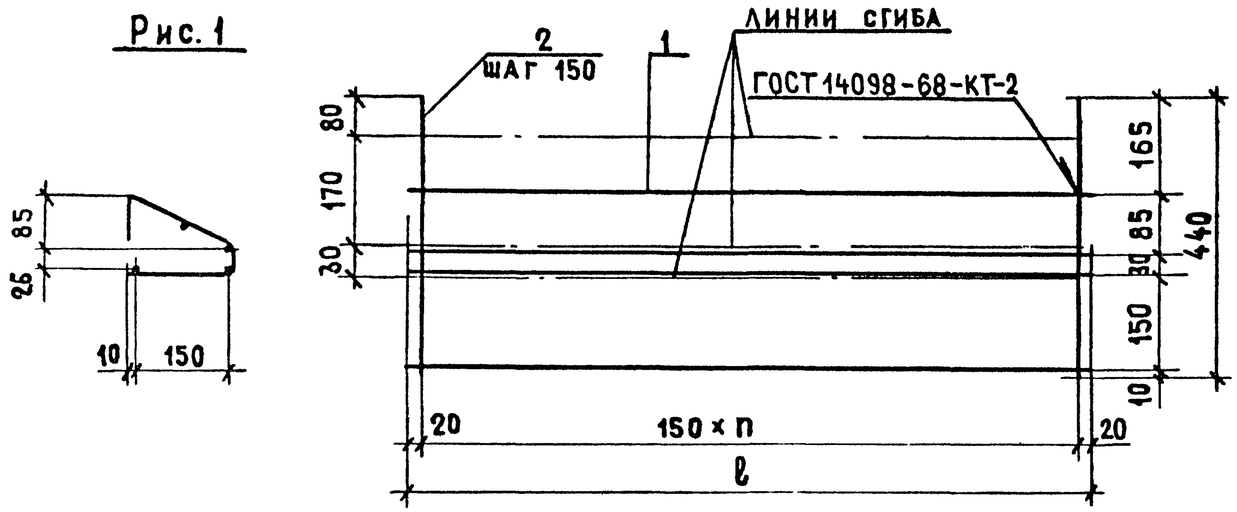

Рис. 2

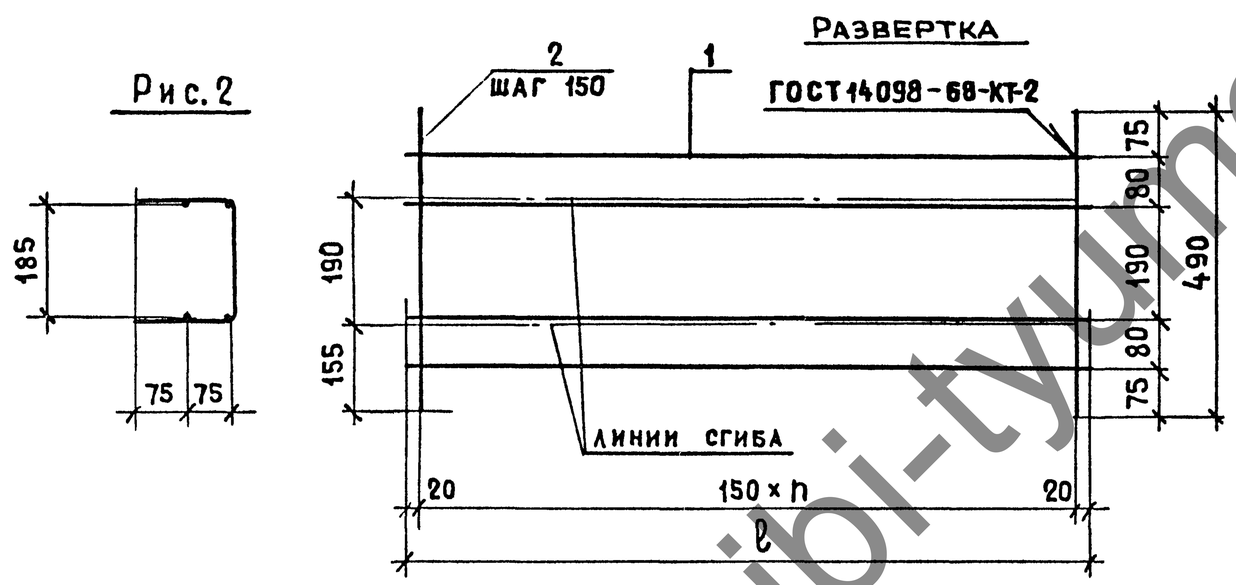

Обозначение	Марка	Рис.	n	ℓ, мм	Масса, кг
1.152.1-8.2 11600	КР22	1	8	1240	0,8
-01	КР23	2	8	1240	0,89
-02	КР24	1	9	1390	0,92
-03	КР25	2	9	1390	1,02

Формат	Зона	Поз.	Обозначение	Наименование	Кол.	Примечание
			Переменные	данные для исполнения:		
				1.152.1-8.2 11600		КР22
				Детали		Масса ед., кг
БЧ		1	1.152.1-8.2 00014	ф4 ВрI ГОСТ 6727-80 ℓ=1240	4	0,11
БЧ		2	1.152.1-8.2 00006	ф4 ВрI ГОСТ 6727-80 ℓ=440	9	0,04
				1.152.1-8.2 11600-01		КР23
				Детали		
БЧ		1	1.152.1-8.2 00014	ф4 ВрI ГОСТ 6727-80 ℓ=1240	4	0,11
БЧ		2	1.152.1-8.2 00007	ф4 ВрI ГОСТ 6727-80 ℓ=490	9	0,05
				1.152.1-8.2 11600-02		КР24
				Детали		
БЧ		1	1.152.1-8.2 00015	ф4 ВрI ГОСТ 6727-80 ℓ=1390	4	0,13
БЧ		2	1.152.1-8.2 00006	ф4 ВрI ГОСТ 6727-80 ℓ=440	10	0,04
				1.152.1-8.2 11600-03		КР25
				Детали		
БЧ		1	1.152.1-8.2 00015	ф4 ВрI ГОСТ 6727-80 ℓ=1390	4	0,13
БЧ		2	1.152.1-8.2 00007	ф4 ВрI ГОСТ 6727-80 ℓ=490	10	0,05

Нач.отд.	Росинский		01.84
ГИП	Клепикова		01.84
Рук.отд.	Горлова		13.12.83
Пров.	Клепикова		01.84
Разраб.	Горлова		13.12.83

1.152.1-8.2 11600

Каркас гнутый (КР22...КР25)

Стадия	Масса	Масштаб
Р	см. табл.	—
Лист	Листов 1	

ЦНИИЭП жилища

Инв.№ подл. | Подпись и дата | Взам. инв.№

19905 39

jbi-tyumen.ru

https://jbi-tyumen.ru/

https://jbi-tyumen.ru/

Рис. 1

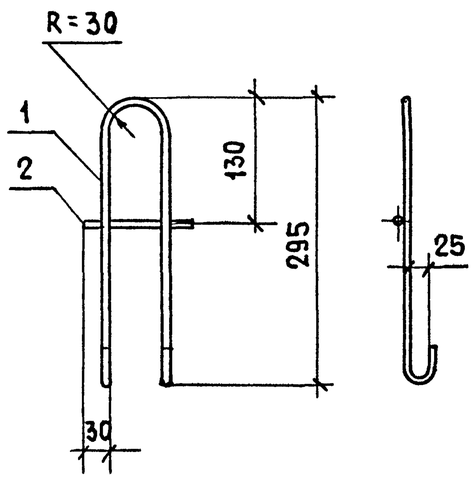

Рис. 2

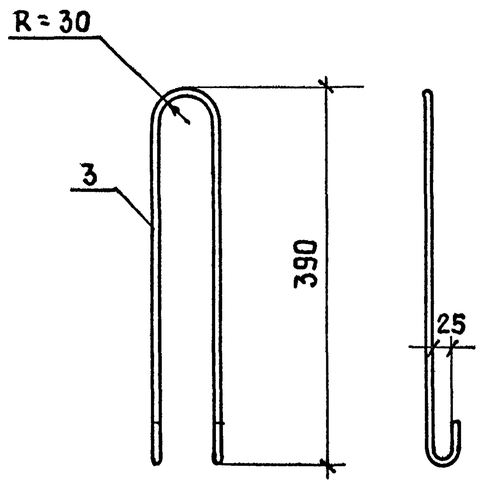

Обозначение	Марка	Рис.	Масса, кг
1.152.1-8.2 11700	П1	1	0,35
-01	П2	1	0,53
-02	П3	2	0,38
-03	П4	2	0,59

Формат	Зона	Поз.	Обозначение	Наименование	Кол.	Примечание
			Переменные	данные для исполнений:		
				1.152.1-8.2 11700		П1
				Детали		масса ед. кг
БЧ		1	1.152.1-8.2 00 034	Ф8 AI ГОСТ 5781-82 ℓ=750	1	0,30
БЧ		2	1.152.1-8.2 00 033	Ф8 AI ГОСТ 5781-82 ℓ=120	1	0,05
				1.152.1-8.2 11700-01		П2
				Детали		
БЧ		1	1.152.1-8.2 00 037	Ф10 AI ГОСТ 5781-82 ℓ=750	1	0,46
БЧ		2	1.152.1-8.2 00 036	Ф10 AI ГОСТ 5781-82 ℓ=120	1	0,07
				1.152.1-8.2 11700-02		П3
				Детали		
БЧ		3	1.152.1-8.2 00 035	Ф8 AI ГОСТ 5781-82 ℓ=950	1	0,38
				1.152.1-8.2 11700-03		П4
				Детали		
БЧ		3	1.152.1-8.2 00 038	Ф10 AI ГОСТ 5781-82 ℓ=950	1	0,59

Нач.отд.	Росинский		01.84
ГИП	Клепикова		01.84
Рук.гр.	Горлова		13.12.83
Пров.	Клепикова		01.84
Разраб.	Горлова		13.12.83

1.152.1-8.2 11700

Петля строповочная (П1...П4)

Стадия	Масса	Масштаб
Р	см. табл.	—
Лист	Листов 1	

ЦНИИЭП жилища

Инв.№ подл. | Подпись и дата | Взам.инв.№

19905 40

https://jbi-tyumen.ru/

https://jbi-tyumen.ru/

Развертка

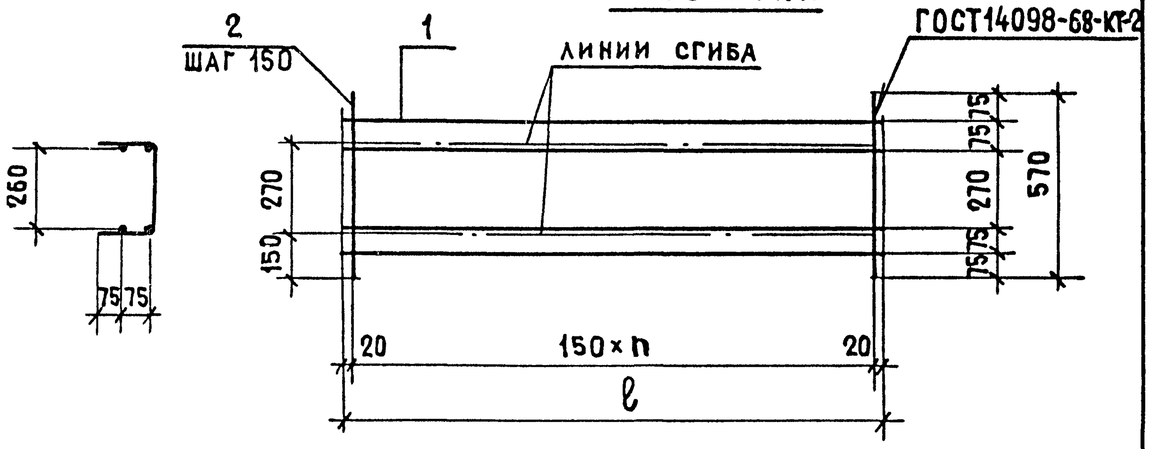

Обозначение	Марка	n	ℓ, мм	Масса, кг
1.152.1-8.2 21100	КР26	8	1240	0,89
-01	КР27	9	1390	1,02

Формат	Зона	Поз.	Обозначение	Наименование	Кол.	Примечание
			Переменные данные для исполнений:			
				1.152.1-8.2 21100		КР26
				Детали		Масса ед., кг
БЧ		1	1.152.1-8.2 00014	Ф4 ВрI ГОСТ6727-80 ℓ=1240	4	0,11
БЧ		2	1.152.1-8.2 00008	Ф4 ВрI ГОСТ6727-80 ℓ=570	9	0,05
				1.152.1-8.2 21100-01		КР27
				Детали		
БЧ		1	1.152.1-8.2 00015	Ф4 ВрI ГОСТ6727-80 ℓ=1390	4	0,13
БЧ		2	1.152.1-8.2 00008	Ф4 ВрI ГОСТ6727-80 ℓ=570	10	0,05

Подпись и дата | Взам. инв. №

Нач. отд.	Росинский		01.84
ГИП	Клепикова		01.84
Рук. отд.	Горлова		13.12.83
Пров.	Клепикова		01.84
Разраб.	Горлова		13.12.83

1.152.1-8.2 21100

Каркас гнутый (КР26; КР27)

Стадия	Масса	Масштаб
Р	см. табл.	—
Лист	Листов 1	

ЦНИИЭП жилища

Инв. № подл. | Подпись и дата | Взам. инв. №

Расход стали на 1 элемент, кг

Марка	Арматурная сталь ГОСТ5781-82 класс А-III, Ф, мм: 6	8	10	итого	Арматурная сталь ГОСТ5781-82 класс А-I, Ф, мм: 8	10	итого	Арматурная сталь ГОСТ6727-80 класс ВрI, Ф, мм: 4	5	итого	Всего
2ЛП 22.12-4П-к		0,97	3,04	4,01	1,46		1,46	9,14	0,86	10,0	15,47
2ЛП 22.15-4П-к		0,97	3,04	4,01		2,24	2,24	9,63	1,74	11,37	17,62
2ЛП 22.18-4П-к	0,8		4,56	5,36		2,24	2,24	11,01	1,27	12,28	19,88
2ЛП 22.12в-4П-к		0,97	3,04	4,01		2,24	2,24	9,14	0,86	10,0	16,25
2ЛП 22.15в-4П-к		0,97	3,04	4,01		2,24	2,24	9,63	1,74	11,37	17,62
2ЛП 22.18в-4П-к	0,8		4,56	5,36		2,24	2,24	11,01	1,27	12,28	19,88
2ЛП 25.12-4П-к			5,1	5,1		2,24	2,24	9,9	1,42	11,32	18,66
2ЛП 25.15-4П-к			5,1	5,1		2,24	2,24	10,49	2,3	12,79	20,13
2ЛП 25.18-4П-к	0,8		5,1	5,9		2,24	2,24	12,3	1,42	13,72	21,86
2ЛП 25.12в-4П-к			5,1	5,1		2,24	2,24	9,9	1,42	11,32	18,66
2ЛП 25.15в-4П-к			5,1	5,1		2,24	2,24	10,49	2,3	12,79	20,13
2ЛП 25.18в-4П-к	0,8		5,1	5,9		2,24	2,24	12,3	1,42	13,72	21,86
2ЛП 25.18-4П-км	0,8		5,1	5,9		2,24	2,24	12,92	1,42	14,34	22,48
2ЛП 25.18-4П-кмл											

Подпись и дата | Взам. инв. №

Нач. отд.	Росинский		
ГИП	Клепикова		
Рук. отд.	Горлова		13.12.83
Пров.	Клепикова		
Разраб.	Горлова		13.12.83

1.152.1-8.2 00000 ВМС

Ведомость расхода стали

Стадия	Лист	Листов
Р		1

ЦНИИЭП жилища

Инв. № подл.

19905 41

https://jbi-tyumen.ru/

https://jbi-tyumen.ru/

№ строки	Наименование материала и единица измерения	Код материала	Единицы измерения	58 9122 0124 2ЛП 22.12-4П-к	58 9122 0127 2ЛП 22.15-4П-к	58 9122 0142 2ЛП 22.18-4П-к	58 9122 0145 2ЛП 22.12в-4П-к	58 9122 0148 2ЛП 22.15в-4П-к	58 9122 0151 2ЛП 22.18в-4П-к	58 9122 0154 2ЛП 25.12-4П-к	58 9122 0157 2ЛП 25.15-4П-к	58 9122 0160 2ЛП 25.18-4П-к	58 9122 0163 2ЛП 25.12в-4П-к	58 9122 0238 2ЛП 25.15в-4П-к	58 9122 0241 2ЛП 25.18в-4П-к	58 9122 0244 2ЛП 25.18-4П-км	58 9122 0244 2ЛП 25.18-4П-км1
1	Арматурные изделия																
2	Сталь класса А-I ГОСТ 5781-82	093 011															
3	Ø8, кг		166	1,46													
4	Ø10, кг		166		2,24	2,24	2,24	2,24	2,24	2,24	2,24	2,24	2,24	2,24	2,24	2,24	2,24
5	Сталь класса А-III ГОСТ 5781-82	093 004															
6	Ø6, кг		166			0,8			0,8			0,8			0,8	0,8	0,8
7	Ø8, кг		166	0,97	0,97		0,97	0,97									
8	Ø10, кг		166	3,04	3,04	4,56	3,04	3,04	4,56	5,1	5,1	5,1	5,1	5,1	5,1	5,1	5,1
9	Сталь класса Вр-I ГОСТ 6727-80	121 301															
10	Ø4, кг		166	9,14	9,63	11,01	9,14	9,63	11,01	9,9	10,49	12,3	9,9	10,49	12,3	12,92	12,92
11	Ø5, кг		166	0,86	1,74	1,27	0,86	1,74	1,27	1,42	2,3	1,42	1,42	2,3	1,42	1,42	1,42
12	Общий расход стали, кг	—	166	15,47	17,62	19,88	16,25	17,62	19,88	18,66	20,13	21,86	18,66	20,13	21,86	22,48	22,48
13	Общий расход стали, приведенный к классу А-I, кг	—	166	21,89	24,68	27,95	22,67	24,68	27,95	26,17	28,33	30,85	26,17	28,33	30,85	31,76	31,76
14	Бетон на пористых заполните-																
15	лях марки М200, $м^3$		113	0,36	0,413	0,467	0,367	0,42	0,474	0,402	0,462	0,521	0,41	0,47	0,529	0,509	0,509
16	Бетон декоративный марки М200, $м^3$		113	0,054	0,067	0,08	0,056	0,069	0,082	0,062	0,076	0,092	0,064	0,079	0,094	0,089	0,089
17	Портландцемент марки М400, т	573112	168	0,122	0,142	0,161	0,125	0,143	0,164	0,137	0,159	0,181	0,14	0,162	0,184	0,176	0,176

Нач. отд.	Росинский		01.84
Гл. констр.	Пальман		01.84
ГИП	Клепикова		01.84
Рук. груп	Горлова		05.01.84
Проверил	Клепикова		01.84
Разраб.	Горлова		05.01.84

1.152.1-8.2 00 000 ВРМ

Ведомость расхода материалов

Стадия	Лист	Листов
Р		1

ЦНИИЭП жилища

Инв. № подл. | Подпись и дата | Взам. инв. №

https://jbi-tyumen.ru/